RETEC

Промышленные горелочные устройства



Технический каталог

2026

— Газовые

— Комбинированные

80-17 500 кВт

Современные решения для промышленных задач

Опыт. Технологии.
Надежность.

P-IR Group
Интеллектуальные инженерные решения

Наши сайты
p-irgroup.ru
prizma-npp.ru

г. Челябинск
ул. Артиллерийская, 124, оф. 31
тел: 8 (351) 775-47-24, 775-47-50
e-mail: info@p-irgroup.ru

г. Москва
ул. Азовская, 35, к. 3
тел: 8 (495) 127-17-77
email: msk@prizma-npp.ru

г. Екатеринбург
тел: 8 (343) 226-45-77
email: ekb@prizma-npp.ru

Оглавление

История компании..... 2
Преимущества и техническая информация..... 3
Расшифровка названия и диапазоны мощности горелок.....4
О линейке RETEC..... 5

Газовые горелки
RTBC-35.G.....6
RTBC-45.G.....7
RTBC-60.G.....8
RTBC-70.G.....9
RTBC-80.G.....10
RTBC-105.G.....11
RTBC-140.G.....12
RTBC-210.G.....13
RTBC-240.G.....14
RTBC-280.G.....15
RTBC-350.G.....16
RTBC-420.G.....17
RTBC-500.G.....18
RTBC-560.G.....19
RTBC-700.G.....20
RTBC-1200.G.....21

Комбинированные горелки
RTBC-45.GD.....22
RTBC-60.GD.....23
RTBC-70.GD.....24
RTBC-105.GD.....25
RTBC-140.GD.....26
RTBC-180.GD.....27
RTBC-210.GD.....28
RTBC-280.GD.....29
RTBC-350.GD.....30
RTBC-420.GD.....31
RTBC-500.GD.....32
RTBC-560.GD.....33
RTBC-700.GD.....34

Референс лист.....35
Контакты.....37

RETEC

Российский производитель промышленных блочных горелок



Сжиженный газ

Дизельное и мазутное топливо

Природный газ

«Retec» - это новая линейка горелок от одного из фаворитов российского производителя промышленных горелок «Pikinno». Промышленные блочные горелки торговой марки «Retec» - это высококачественные решения, обеспечивающие эффективное и экологичное горение с низким уровнем выбросов. Они спроектированы для надежной и длительной эксплуатации в самых требовательных условиях производства, гарантируя стабильную работу и оптимальную производительность.

История компании

Завод-изготовитель горелок «Pikinno» входит в состав ГК «Атриум»

1994 — АТРИУМ группа компаний

1996-1997 — Лицензия на строительство газопроводов

1998 — Горелки «Сормово»; Сервис бытовых котлов; Начало производства БМК

2005 — Сервис и эксплуатация промышленных котельных

2010 — Первый инвестиционный объект ГК «Атриум»

2013 — НИОКР горелок Pikinno; Теплоснабжение г. Бор (64 котельные)

2016 — Серийное производство Pikinno

2022-2023 — Разработка двухблочной горелки; Сертификация НИОКР новой линейки Pikinno

2024 — Получение сертификата РМРС

2025 — Серийное производство горелок ™ RETEC

Ознакомиться с продукцией

Преимущества горелок RETEC

- Высокое качество, соответствующее требованиям технических регламентов таможенного союза, ГОСТам и европейским стандартам
- Расширенная гарантия 3 года
- Повышенный запас прочности и несущих элементов
- Экологичность и энергоэффективность горелок
- Гибкая ценовая политика
- Наличие ЗИП на складе
- Консультационное и техническое сопровождение продаваемой продукции

Единственный сертифицированный производитель промышленных горелок морского исполнения в России

RETEC · Техническая информация

мощность, двигатель вентилятора, габариты, диаметр пламенной головы

МОДЕЛЬ	МИН, КВТ	МАКС, КВТ	ДВИГАТ., КВТ	L, ММ	B, ММ	H, ММ	ГОЛОВА, ММ
RTCB-35.G	80	410	0,37	860	440	202	137
RTCB-45.G	100	450	0,5	880	550	202	137
RTCB-60.G	120	600	0,75	880	550	202	156
RTCB-70.G	120	850	1,1	1200	630	202	180
RTCB-80.G	130	1200	1,5	1245	640	202	224
RTCB-105.G	140	1500	2,2	1245	670	202	240
RTCB-140.G	170	2100	3,0	1245	680	202	250
RTCB-210.G	450	2600	5,5	1926	1024	232	250
RTCB-240.G	500	3600	7,5	1926	1024	232	270
RTCB-280.G	600	4800	9,2	1926	1024	232	313
RTCB-350.G	600	5100	11	1926	1024	232	336
RTCB-420.G	600	6500	15	1926	1024	232	336
RTCB-500.G	1200/3500	8100	18,5	1856	1045	267	363
RTCB-560.G	1300/3800	9400	22	2170	1280	306	413
RTCB-700.G	1500/5500	11500	25	2170	1280	308	455
RTCB-1200.G	2200	14000	37	2200	1600	308	455
RTCB-1600.G	3000	17500	45	2200	1600	308	532

Для моделей 35-500 G

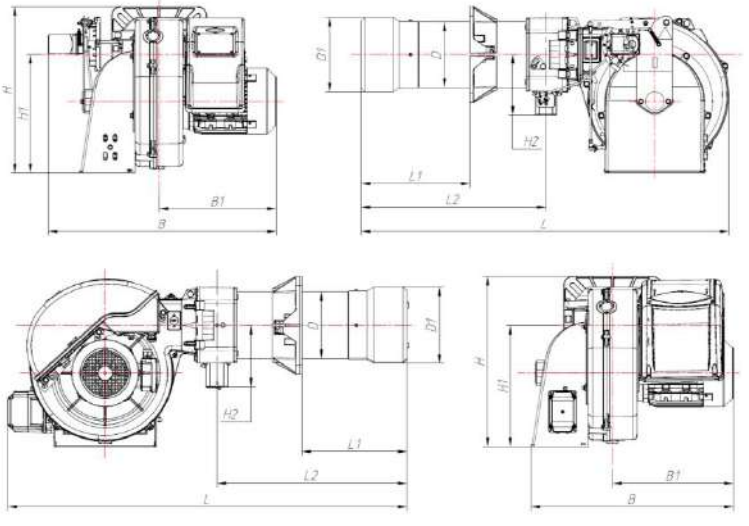

Для моделей 560-1200 G

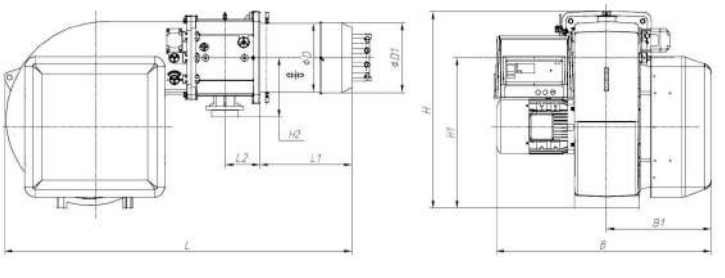

Обозначение горелок RETEC

B - блочная
M - модульная

Тип топлива:
G - газ
D - дизель
GD - комбинированное (газ и дизель)
GM - комбинированное (газ и мазут)
M - мазутное топливо
L - сжиженный газ
H - мазут

Длина пламенной головы:
S - стандартная
L - удлиненная

Исполнение газовой рампы:
0 - мультиблок MB-DLE4XX
1 - мультиблок MBE
2 - мультиблок MB-ZRDLE

RTCB.105.G.A.S.ES.1.40

Модель горелки

Исполнение:
A - стандартное
B - металлургические печи
C - печи сельхоз промышленность
S - морское исполнение
X - выбросы Low Nox
O - контроль содержания кислорода

Автоматика:
MS - степень модуляции плавно двух-трехступенчатая «Siemens»
ES - электронная модуляция «Siemens»
ER - электронная модуляция «ISKRA»

ДУ газовой рампы

Диапазоны мощности горелок RETEC

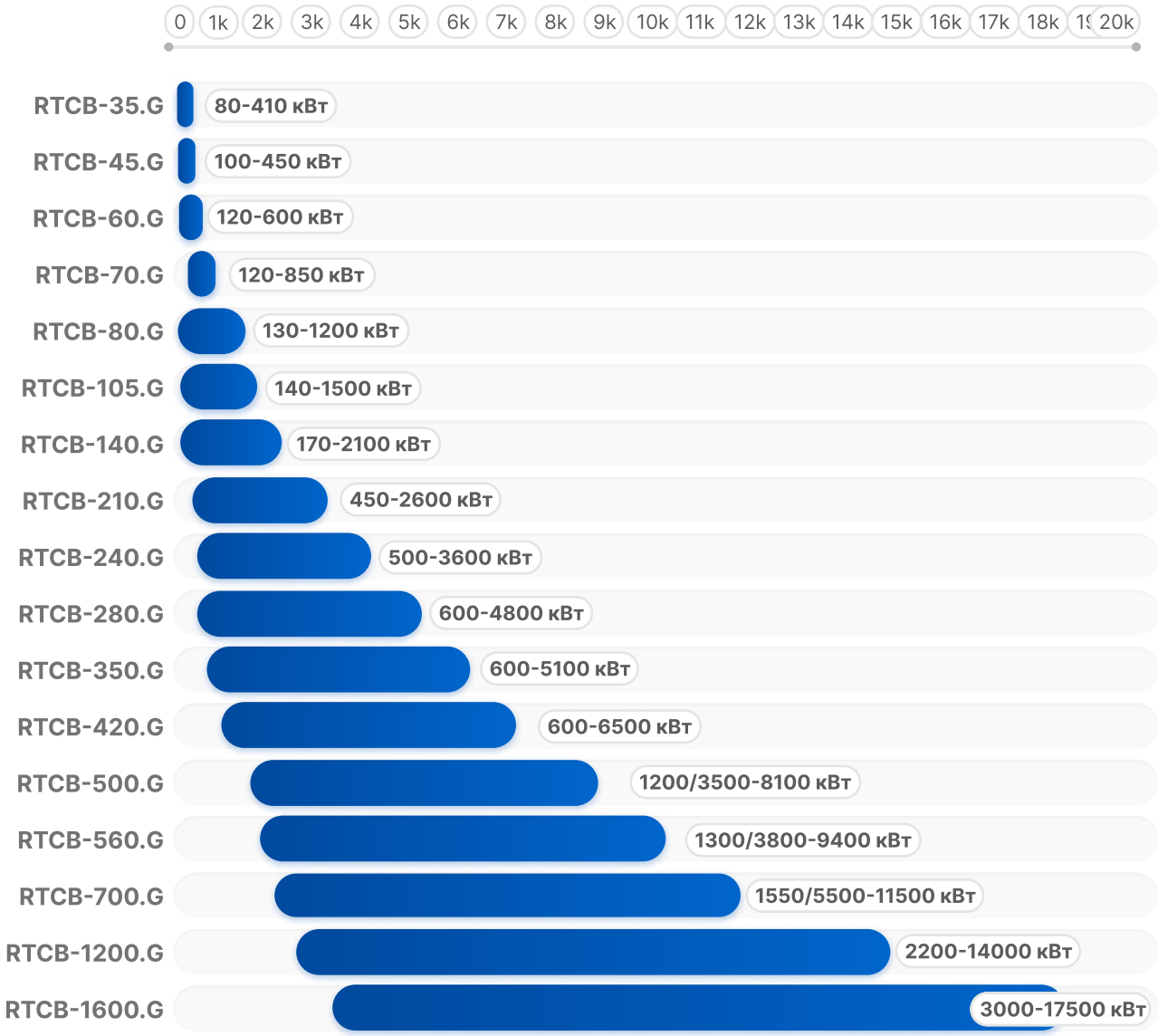

О линейке

Reliability - Надежность
Efficiency - Эффективность
Technology - Технологии
Engineering - Инжиниринг
Combustion - Сжигание

При улучшении бренда Pikinno мы пошли дальше простой модернизации. За новой линейкой стоит анализ сильных и слабых сторон горелок ведущих производителей на рынке, а также фокус на разработке совершенно новых смесительных узлов и корпусов. Высокое качество литья достигнуто благодаря размещению производства на специальном заводе за рубежом. Используем только оригинальные немецкие комплектующие. Новая линейка – это результат десятилетнего опыта, отзывов и пожеланий сотен клиентов.

Технологическое превосходство и ключевые преимущества

Прочное литье, удобная компоновка
Литье выполнено по стандартам, подобным итальянским аналогам, такими как «Baltur», а все внутренние решения – наши собственные разработки. Литье под давлением дало выигрыш в весе и прочности, а продуманная компоновка превращает обслуживание горелок из квеста в повседневность, что напрямую сокращает время и стоимость ремонта теплоэнергетического оборудования.

Экономия топлива
Новые горелки RETEC дают оптимальное соотношение потребляемой энергии и тепловой мощности. На выходе – снижение расхода топлива.

Умные системы и проверенные материалы
Использование современных материалов, интеллектуальных систем управления и новых конструкторских решений позволяет горелкам RETEC соответствовать самым высоким стандартам качества и производительности.

Разработки под вашу задачу
Инжиниринговый подход позволяет RETEC учитывать индивидуальные потребности каждого производства и предлагать лучшие решения, которые обеспечат максимальную эффективность, безопасность и высокую мощность горелки.

Чистое горение
RETEC уделяет особое внимание процессу сжигания топлива, добиваясь максимальной полноты и чистоты сгорания. Это позволяет сделать минимальными выбросы вредных веществ в атмосферу и снизить негативное воздействие на окружающую среду.

Применение и выгода для вашего бизнеса
Промышленные горелки RETEC предназначены для надежной работы в любом теплоагрегате. Независимо от того, нужна вам мощная газовая горелка или эффективная комбинированная горелка, наша линейка предлагает новое решение.

RETEC – больше, чем просто производитель. Это команда лучших инженеров, способных создать индивидуальные решения для самых сложных задач.

Технические характеристики и габаритные размеры RTCB-35.G.MS и RTCB-35.G.ES

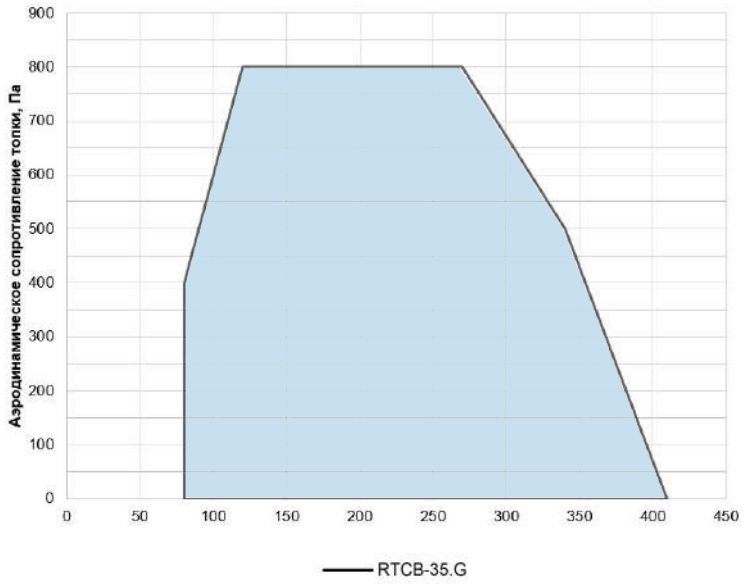

Технические данные:	RTCB-35.G.MS / RTCB-35.G.E
Рабочий диапазон [кВт]	80-410
Топливо	Природный газ по ГОСТ 5542-2014
Расход газа L мин-макс [ст.м3/ч]	8,4-43.0
Номинальная мощность электродвигателя [кВт]	0,37
Ток, потребляемый из сети [А]	1,7
Номинальные значения питающей сети: напряжение [В], частота [Гц]	1x230 В, 50 Гц
Уровень звуковой мощности на расстоянии 1м от источника [дБ (А)]	75
Масса изделия (кг)	40

Модель	L	L1	L2	H	H1	H2	B	B1	D	D1
RTCB-35.G.MS	860	140-300	436	414	270	160	513	227	133	137
RTCB-35.G.E	880	140-300	436	424	270	160	454	227	133	137

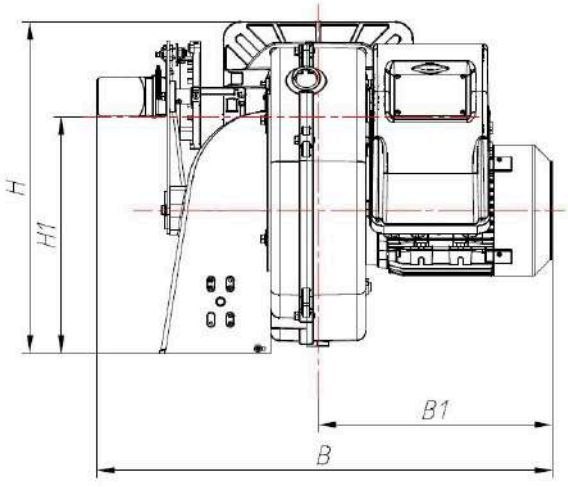

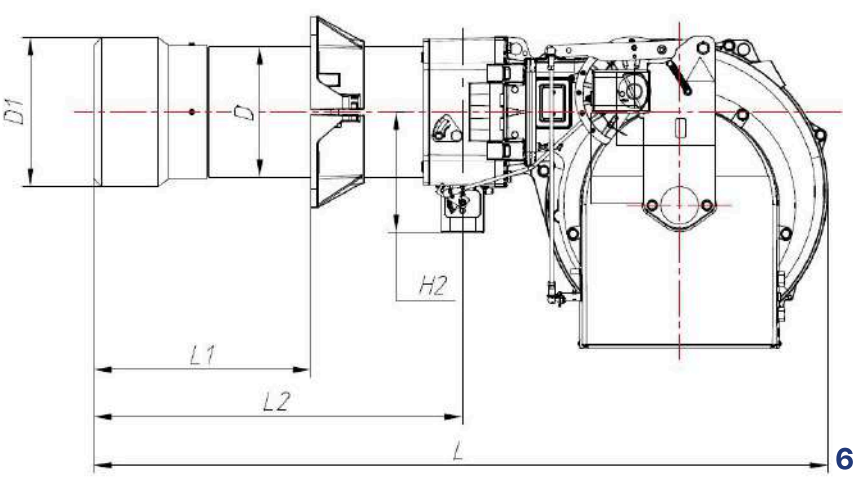

Технические характеристики и габаритные размеры RTCB-45.G.MS и RTCB-45.G.ES

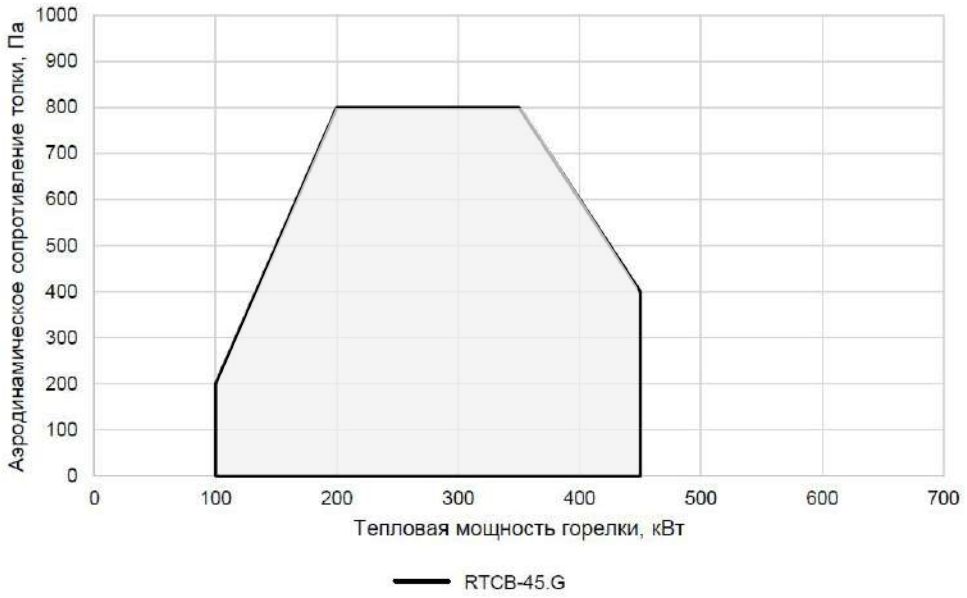

Технические данные:	**RTCB-45.G.MS / RTCB-45.G.ES**
Рабочий диапазон [кВт]	100-450
Топливо	Природный газ по ГОСТ 5542-2014
Расход газа L мин-макс [ст.м3/ч]	10,5-47,2
Номинальная мощность электродвигателя [кВт]	0,55
Ток, потребляемый из сети [А]	2,53
Номинальные значения питающей сети: напряжение [В], частота [Гц]	1x230 В, 50 Гц
Уровень звуковой мощности на расстоянии 1м от источника [дБ (А)]	73
Масса изделия (кг)	33

Модель	L	L1	L2	H	H1	H2	B	B1	D	D1
RTCB-45.G.MS	880	140-300	425	430	325	160	550	215	133	137
RTCB-45.G.ES	961	140-300	425	430	325	202	475	272	133	137

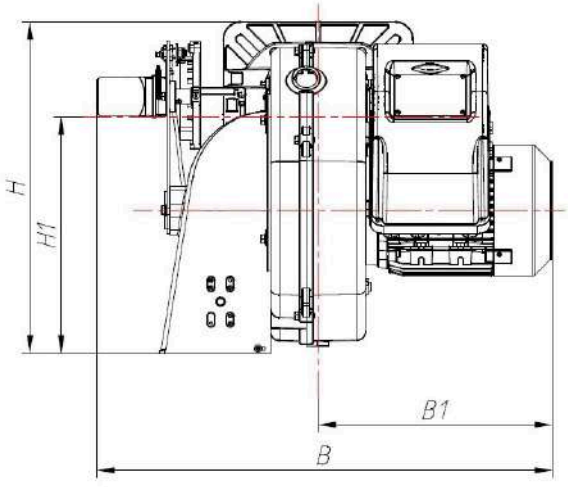

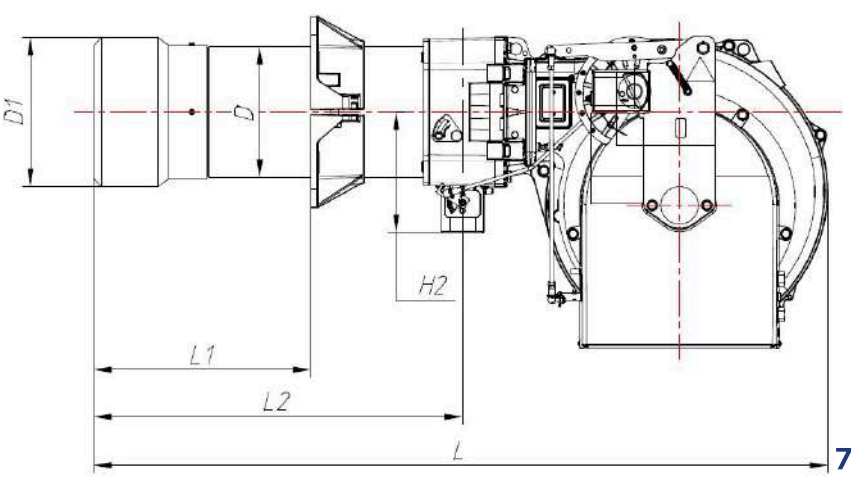

Технические характеристики и габаритные размеры RTCB-60.G.MS и RTCB-60.G.ES

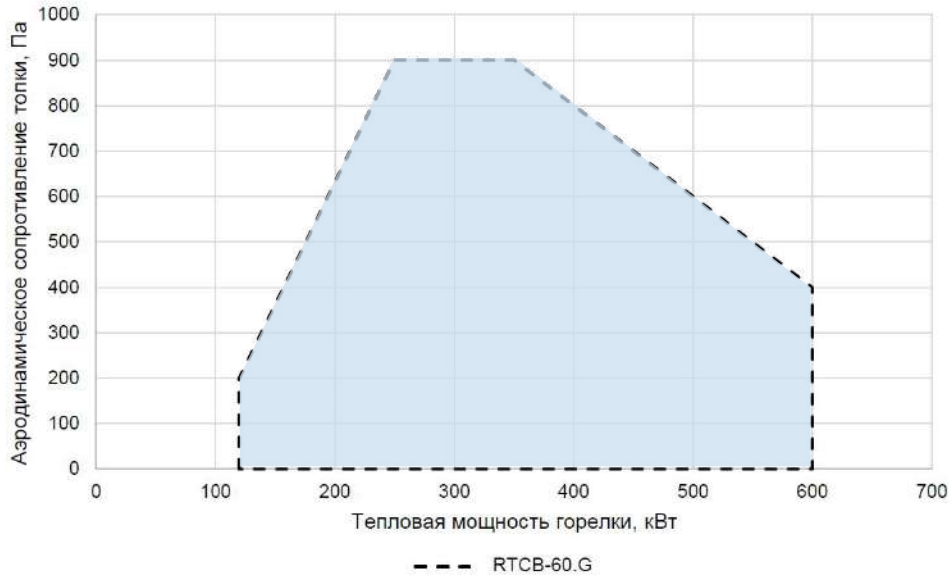

Технические данные:	**RTCB-60.G.MS / RTCB-60.G.ES**
Рабочий диапазон [кВт]	120-600
Топливо	Природный газ по ГОСТ 5542-2014
Расход газа L мин-макс [ст.м3/ч]	12,6-62,9
Номинальная мощность электродвигателя [кВт]	0,75
Ток, потребляемый из сети [А]	1,7
Номинальные значения питающей сети: напряжение [В], частота [Гц]	1x230 В, 50 Гц
Уровень звуковой мощности на расстоянии 1м от источника [дБ (А)]	73
Масса изделия (кг)	35

Модель	L	L1	L2	H	H1	H2	B	B1	D	D1
RTCB-60.G.MS	880	140-300	433	460	325	202	475	260	152	156
RTCB-60.G.ES	1001	140-300	433	460	325	202	478	275	152	156

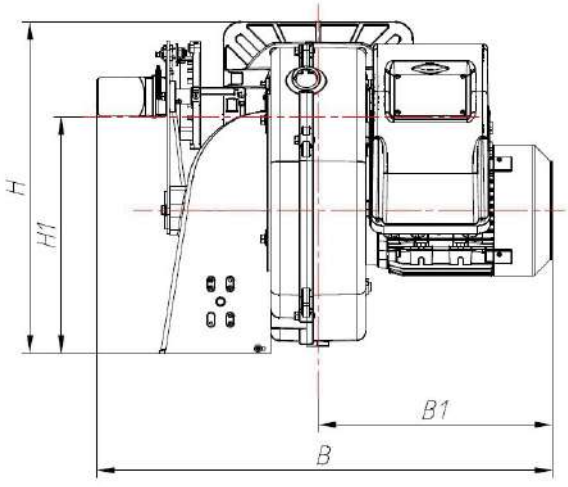

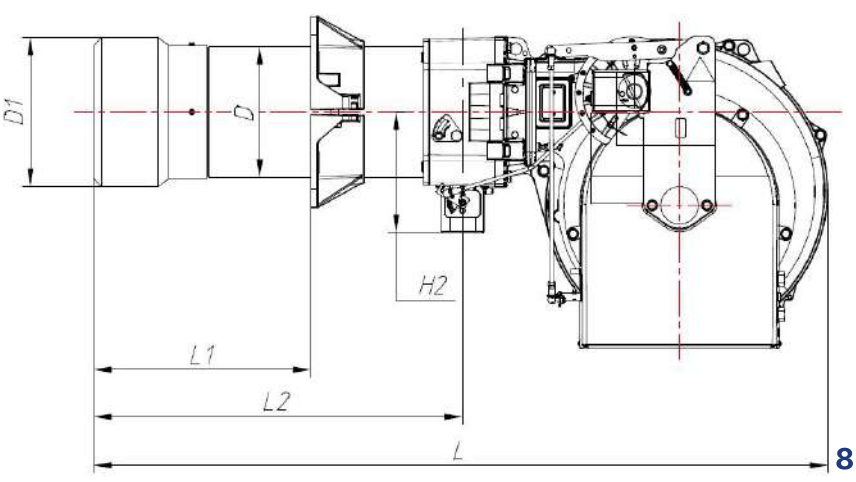

Технические характеристики и габаритные размеры RTCB-70.G.MS и RTCB-70.G.ES

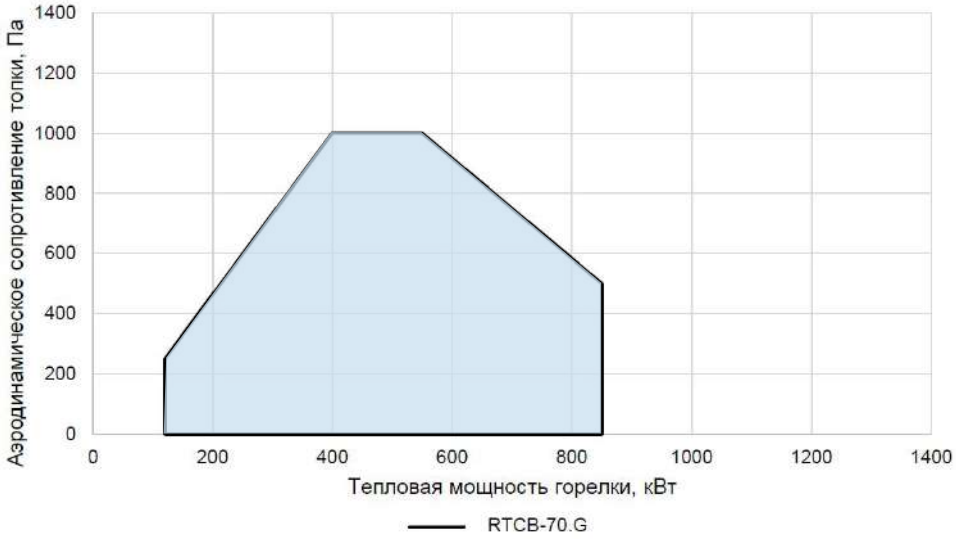

Технические данные:	**RTCB-70.G.MS / RTCB-70.G.ES**
Рабочий диапазон [кВт]	120-850
Топливо	Природный газ по ГОСТ 5542-2014
Расход газа L мин-макс [ст.м3/ч]	12,6-89,1
Номинальная мощность электродвигателя [кВт]	1,1
Ток, потребляемый из сети [А]	2,4
Номинальные значения питающей сети: напряжение [В], частота [Гц]	3х400 В, 50 Гц
Уровень звуковой мощности на расстоянии 1м от источника [дБ (А)]	76
Масса изделия (кг)	67

Модель	L	L1	L2	H	H1	H2	B	B1	D	D1
RTCB-70.G.MS	1200	200-400	580	526	386	202	630	280	178	180
RTCB-70.G.ES	1206	200-400	580	526	386	202	595	358	178	180

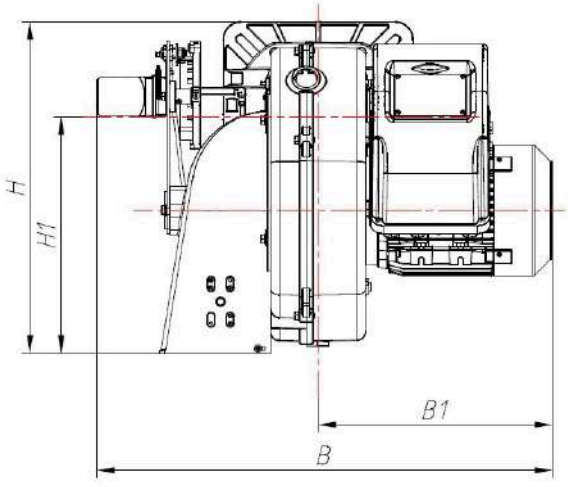

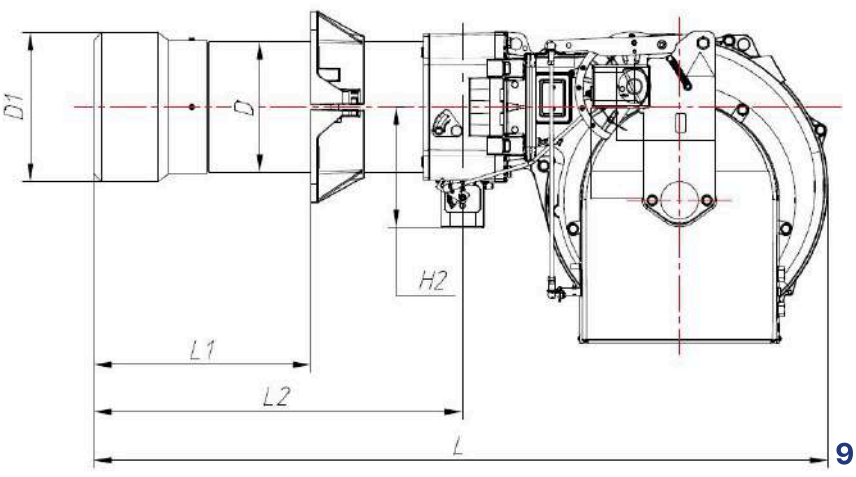

Технические характеристики и габаритные размеры RTCB-80.G.MS и RTCB-80.G.ES

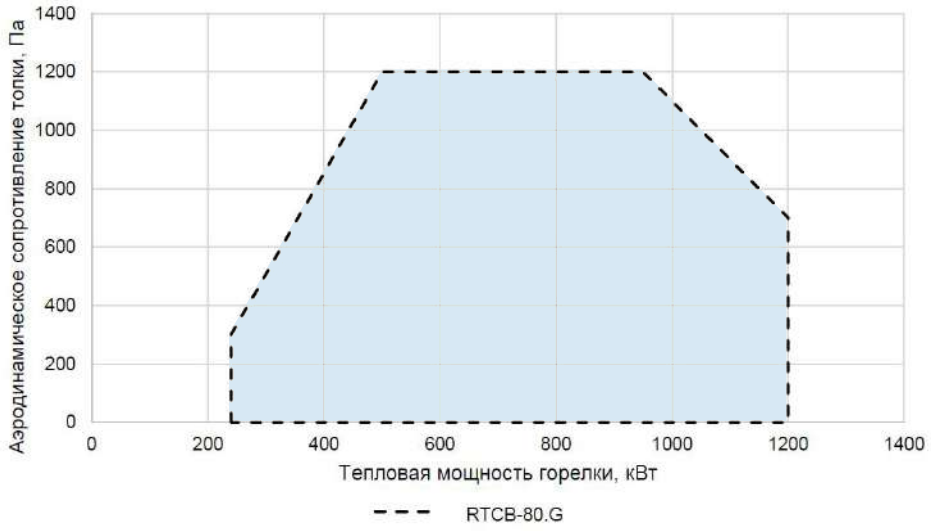

Технические данные:	**RTCB-80.G.MS / RTCB-80.G.ES**
Рабочий диапазон [кВт]	130-1200
Топливо	Природный газ по ГОСТ 5542-2014
Расход газа L мин-макс [ст.м3/ч]	13,6-125,8
Номинальная мощность электродвигателя [кВт]	1,5
Ток, потребляемый из сети [А]	3,2
Номинальные значения питающей сети: напряжение [В], частота [Гц]	3x400 В, 50 Гц
Уровень звуковой мощности на расстоянии 1м от источника [дБ (А)]	79
Масса изделия (кг)	71

Модель	L	L1	L2	H	H1	H2	B	B1	D	D1
RTCB-80.G.MS	1245	200-400	630	546	386	202	670	320	219	224
RTCB-80.G.ES	1276	200-400	630	546	386	202	595	358	219	224

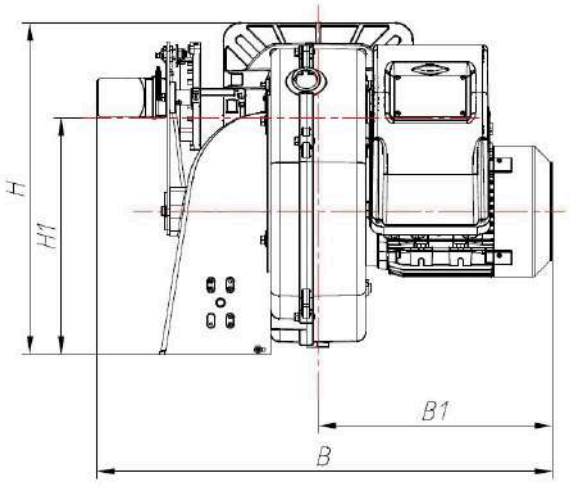

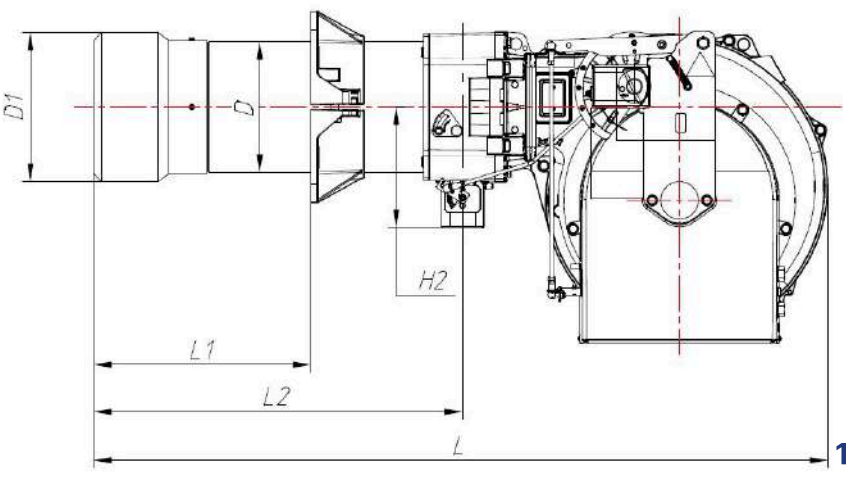

Технические характеристики и габаритные размеры RTCB-105.G.MS и RTCB-105.G.ES

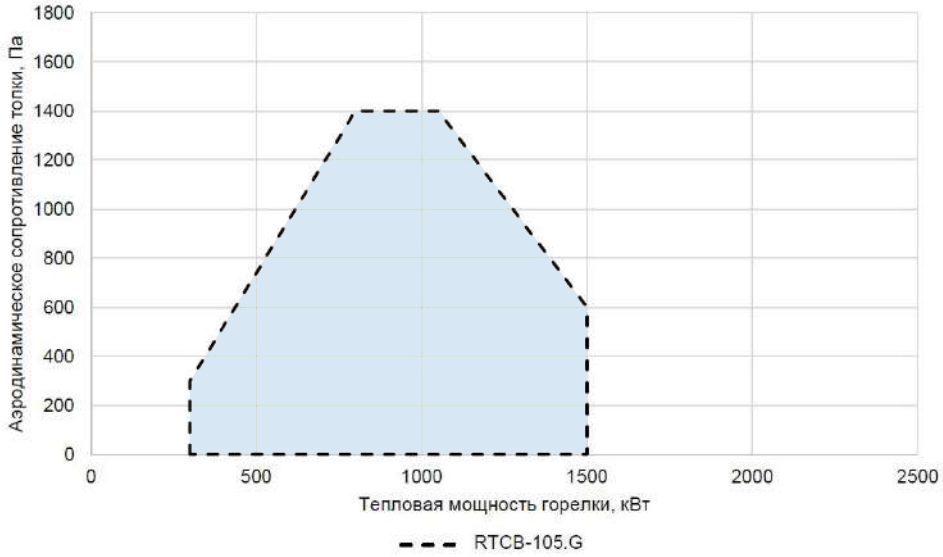

Технические данные:	**RTCB-105.G.MS / RTCB-105.G.ES**
Рабочий диапазон [кВт]	140-1500
Топливо	Природный газ по ГОСТ 5542-2014
Расход газа L мин-макс [ст.м3/ч]	14,7-157,3
Номинальная мощность электродвигателя [кВт]	2,2
Ток, потребляемый из сети [А]	4,5
Номинальные значения питающей сети: напряжение [В], частота [Гц]	3х400 В, 50 Гц
Уровень звуковой мощности на расстоянии 1м от источника [дБ (А)]	73
Масса изделия (кг)	71

Модель	L	L1	L2	H	H1	H2	B	B1	D	D1
RTCB-105.G.MS	1250	200-450	630	550	380	202	680	360	219	240
RTCB-105.G.ES	1253	200-450	630	550	380	202	680	360	219	240

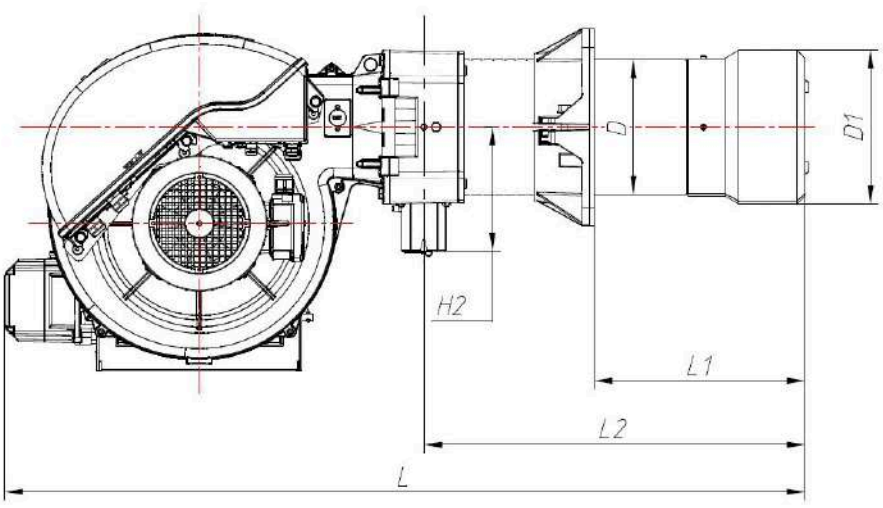

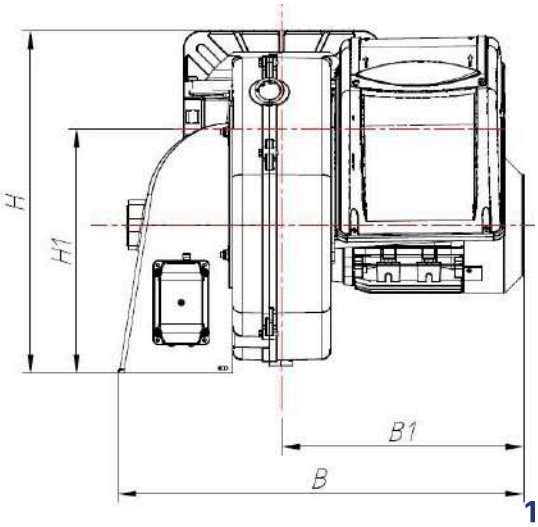

Технические характеристики и габаритные размеры RTCB-140.G.MS и RTCB-140.G.ES

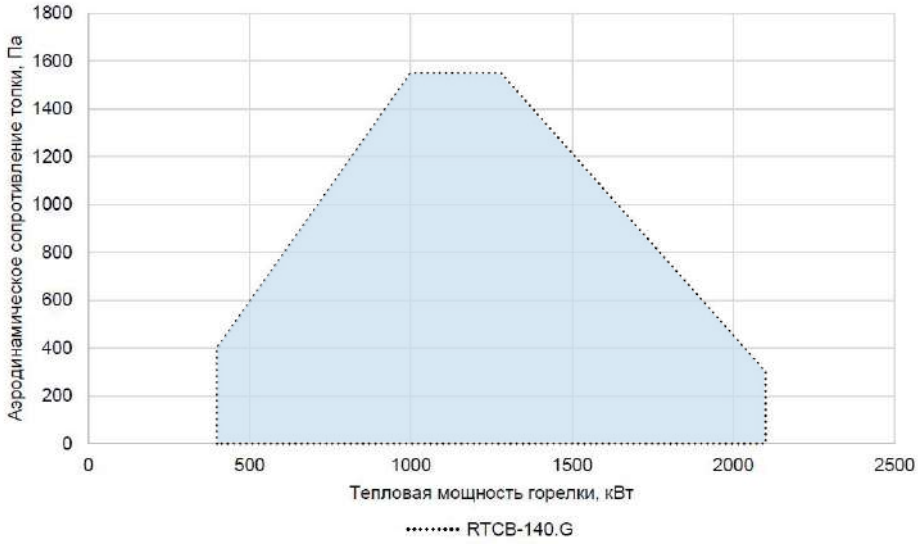

Технические данные:	**RTCB-140.G.MS / RTCB-140.G.ES**
Рабочий диапазон [кВт]	170-2100
Топливо	Природный газ по ГОСТ 5542-2014
Расход газа L мин-макс [ст.м3/ч]	17,8-220,2
Номинальная мощность электродвигателя [кВт]	3,0
Ток, потребляемый из сети [А]	6,1
Номинальные значения питающей сети: напряжение [В], частота [Гц]	3х400 В, 50 Гц
Уровень звуковой мощности на расстоянии 1м от источника [дБ (А)]	73
Масса изделия (кг)	74

Модель	L	L1	L2	H	H1	H2	B	B1	D	D1
RTCB-140.G.MS	1250	200-450	630	560	380	202	680	360	219	250
RTCB-140.G.ES	1253	200-450	630	560	380	202	600	360	219	250

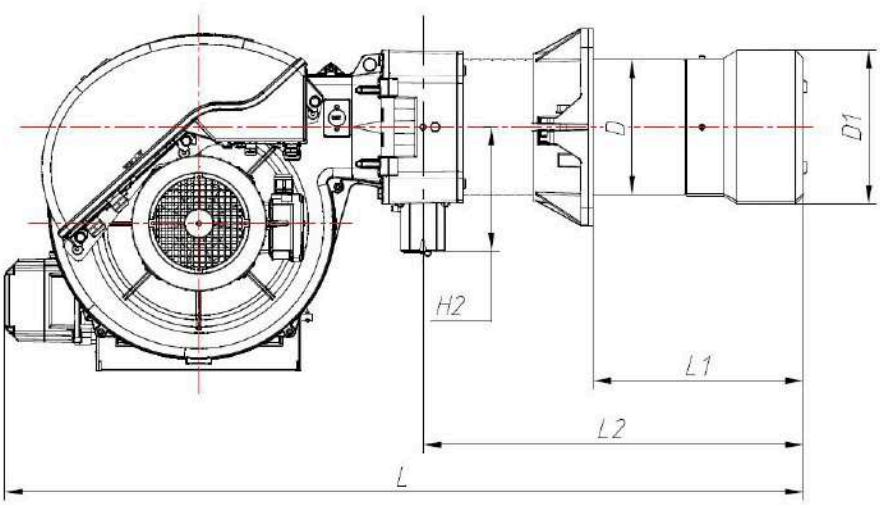

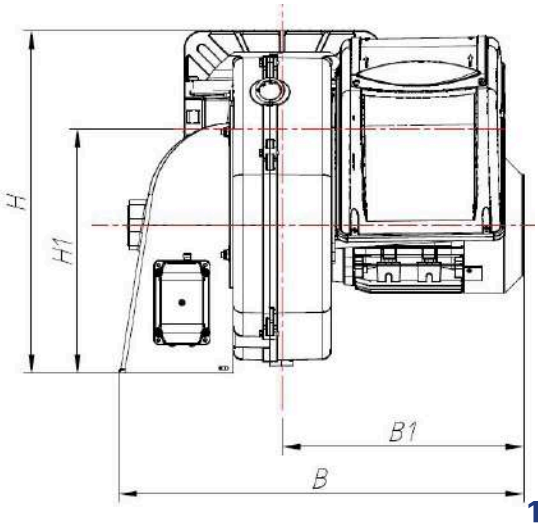

Технические характеристики и габаритные размеры RTCB-210.G.MS и RTCB-210.G.ES

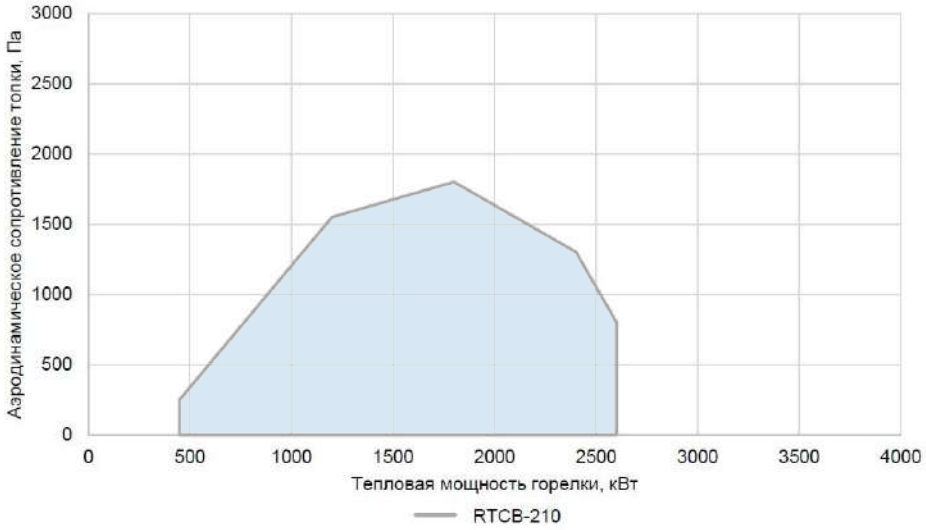

Технические данные:	**RTCB-210.G.MS / RTCB-210.G.ES**
Рабочий диапазон [кВт]	450-2600
Топливо	Природный газ по ГОСТ 5542-2014
Расход газа L мин-макс [ст.м3/ч]	47,2-272,6
Номинальная мощность электродвигателя [кВт]	5,5
Ток, потребляемый из сети [А]	10,8
Номинальные значения питающей сети: напряжение [В], частота [Гц]	3х400 В, 50 Гц
Уровень звуковой мощности на расстоянии 1м от источника [дБ (А)]	76
Масса изделия (кг)	89

Модель	L	L1	L2	H	H1	H2	B	B1	D	D1
RTCB-210.G.MS	1250	200-450	620	560	400	202	780	394	219	250
RTCB-210.G.ES	1308	200-450	620	560	400	202	661	394	219	250

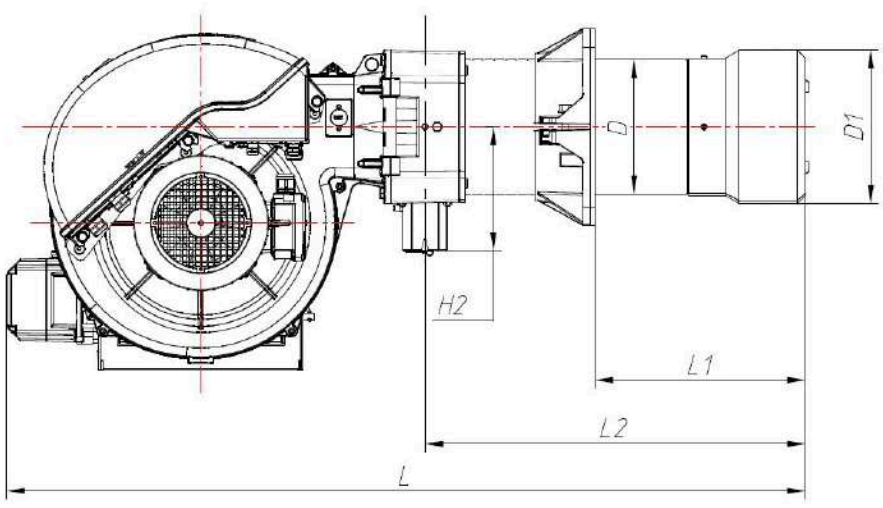

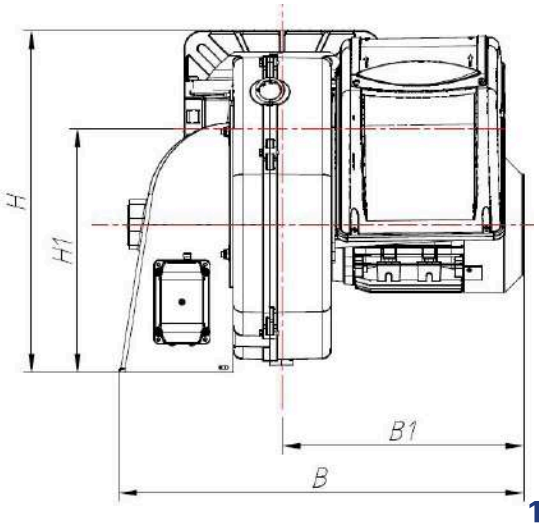

Технические характеристики и габаритные размеры RTCB-240.G.MS и RTCB-240.G.ES

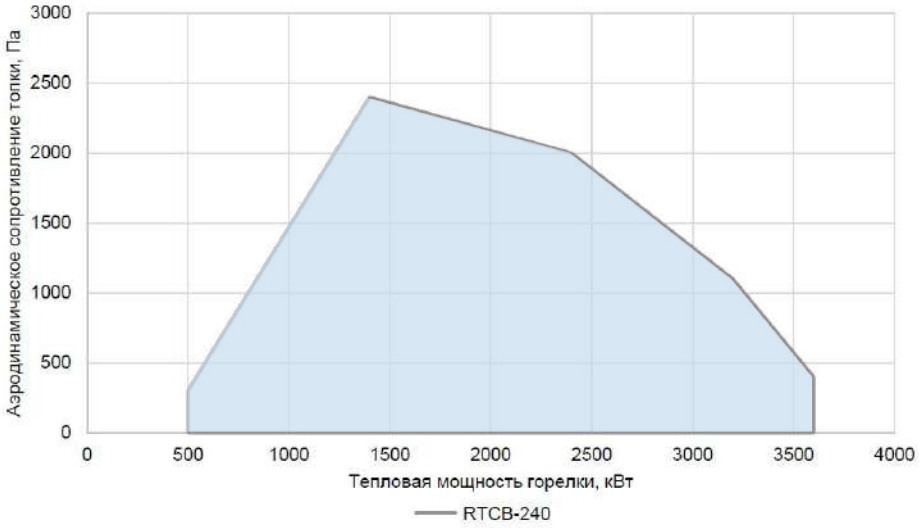

Технические данные:	**RTCB-240.G.MS / RTCB-240.G.ES**
Рабочий диапазон [кВт]	500-3600
Топливо	Природный газ по ГОСТ 5542-2014
Расход газа L мин-макс [ст.м3/ч]	52,4-377,5
Номинальная мощность электродвигателя [кВт]	7,5
Ток, потребляемый из сети [А]	14,7
Номинальные значения питающей сети: напряжение [В], частота [Гц]	3х400 В, 50 Гц
Уровень звуковой мощности на расстоянии 1м от источника [дБ (А)]	79
Масса изделия (кг)	96

Модель	L	L1	L2	H	H1	H2	B	B1	D	D1
RTCB-240.G.MS	1245	200-450	630	620	400	202	808	416	219	270
RTCB-240.G.ES	1358	200-450	630	620	400	202	820	428	219	270

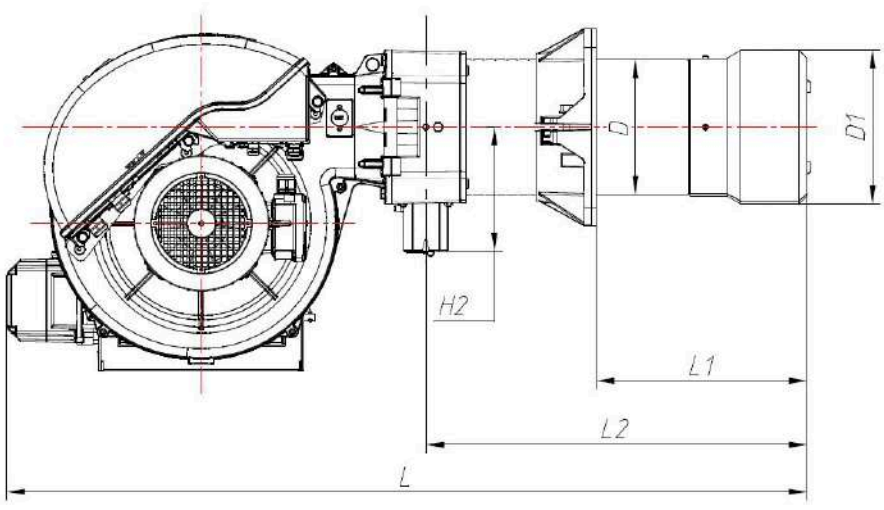

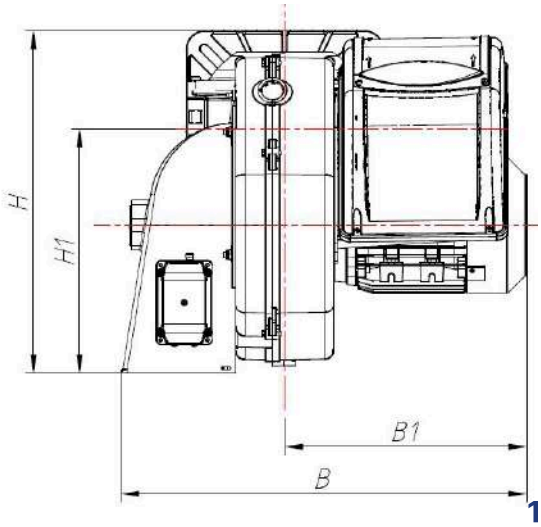

Технические характеристики и габаритные размеры RTCB-280.G.MS и RTCB-280.G.ES

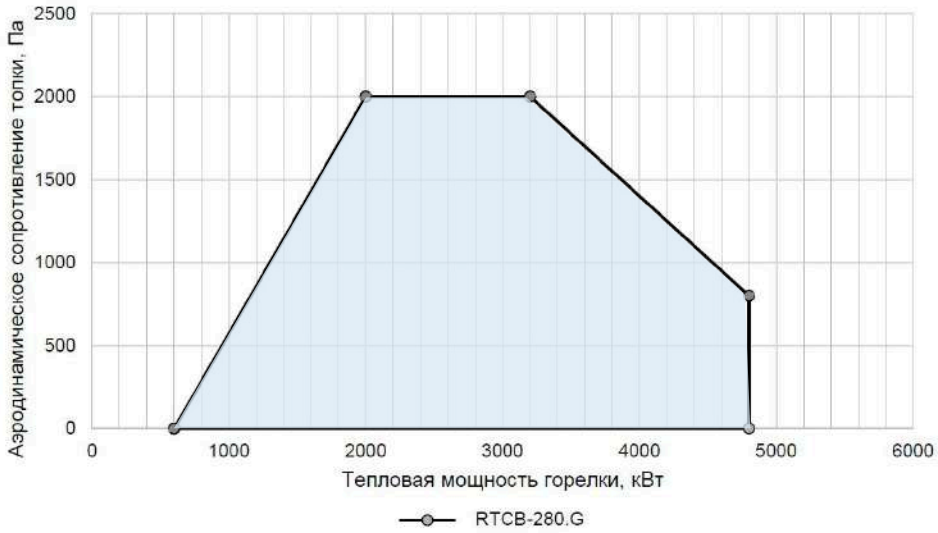

Технические данные:	**RTCB-280.G.MS / RTCB-280.G.ES**
Рабочий диапазон [кВт]	600-4800
Топливо	Природный газ по ГОСТ 5542-2014
Расход газа L мин-макс [ст.м3/ч]	63-503
Номинальная мощность электродвигателя [кВт]	9,2
Ток, потребляемый из сети [А]	17,9
Номинальные значения питающей сети: напряжение [В], частота [Гц]	3х400 В, 50 Гц
Уровень звуковой мощности на расстоянии 1м от источника [дБ (А)]	73
Масса изделия (кг)	181

Модель	L	L1	L2	H	H1	H2	B	B1	D	D1
RTCB-280.G.MS	1802	547...597	835	850	523	298	1054	529	390	400
RTCB-280.G.ES	1844	547...597	835	850	523	298	1054	529	390	400

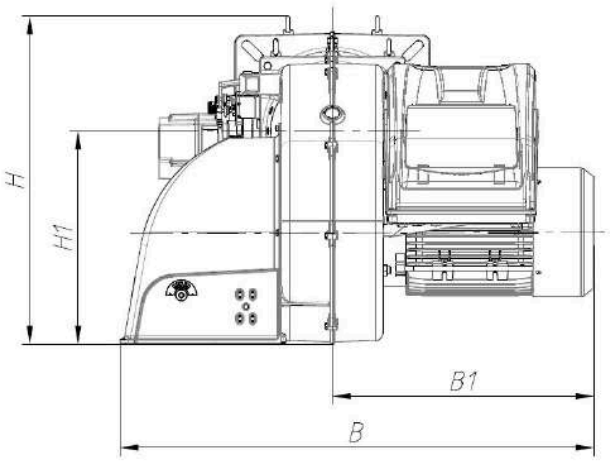

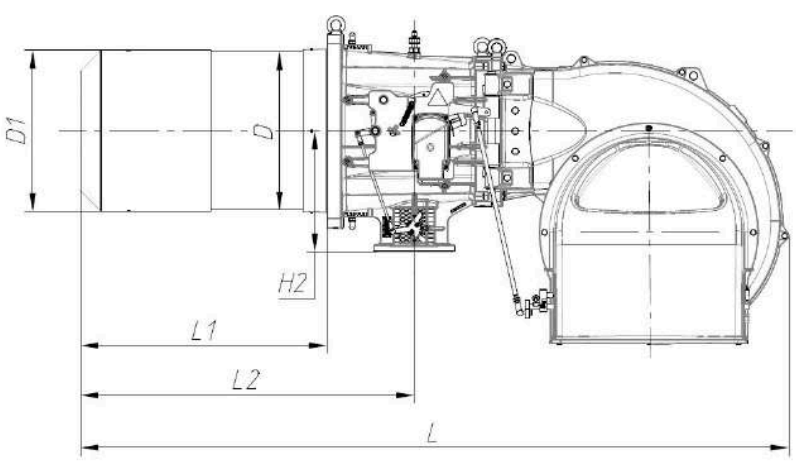

Технические характеристики и габаритные размеры RTCB-350.G.MS и RTCB-350.G.ES

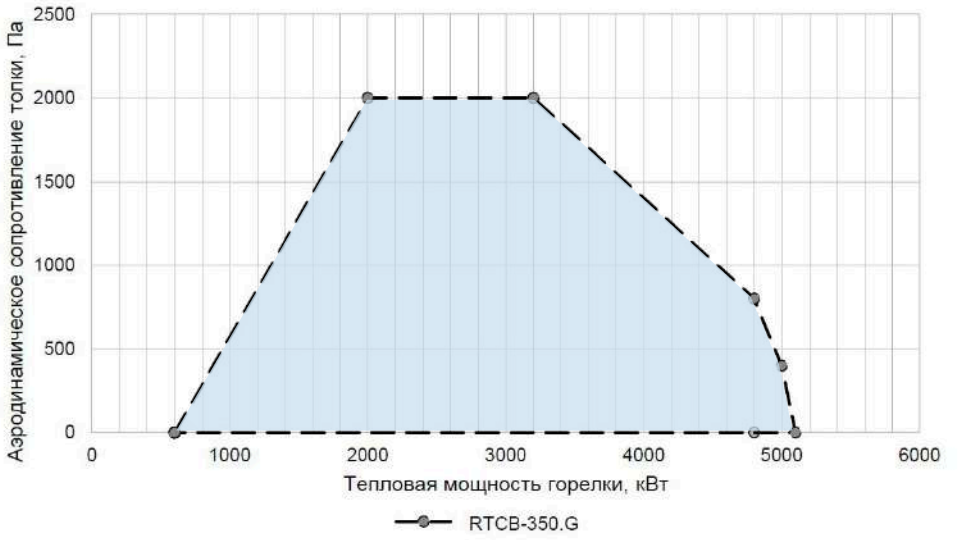

Технические данные:	**RTCB-350.G.MS / RTCB-350.G.ES**
Рабочий диапазон [кВт]	630-5100
Топливо	Природный газ по ГОСТ 5542-2014
Расход газа L мин-макс [ст.м3/ч]	66-535
Номинальная мощность электродвигателя [кВт]	12,0
Ток, потребляемый из сети [А]	23,3
Номинальные значения питающей сети: напряжение [В], частота [Гц]	3х400 В, 50 Гц
Уровень звуковой мощности на расстоянии 1м от источника [дБ (А)]	73
Масса изделия (кг)	185

Модель	L	L1	L2	H	H1	H2	B	B1	D	D1
RTCB-350.G.MS	1802	547...597	820	850	523	298	1054	529	390	400
RTCB-350.G.ES	1844	547...597	820	850	523	298	1054	529	390	400

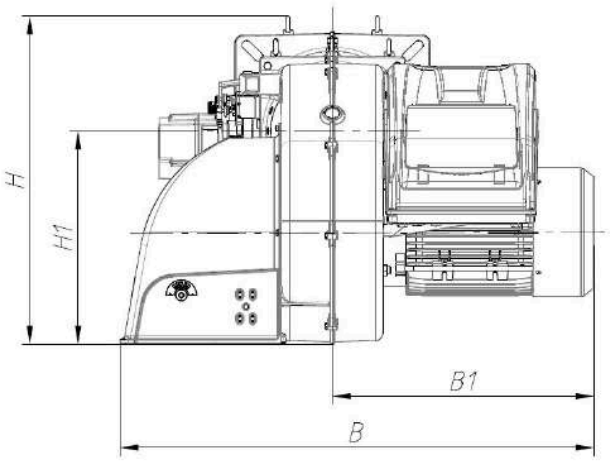

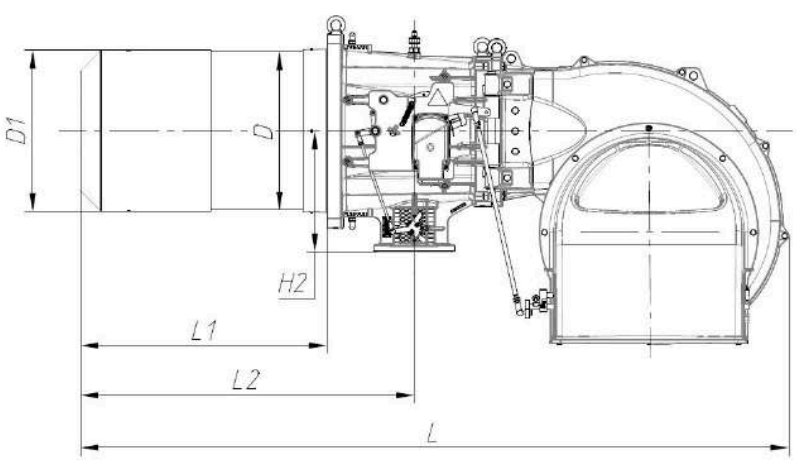

Технические характеристики и габаритные размеры RTCB-420.G.MS и RTCB-420.G.ES

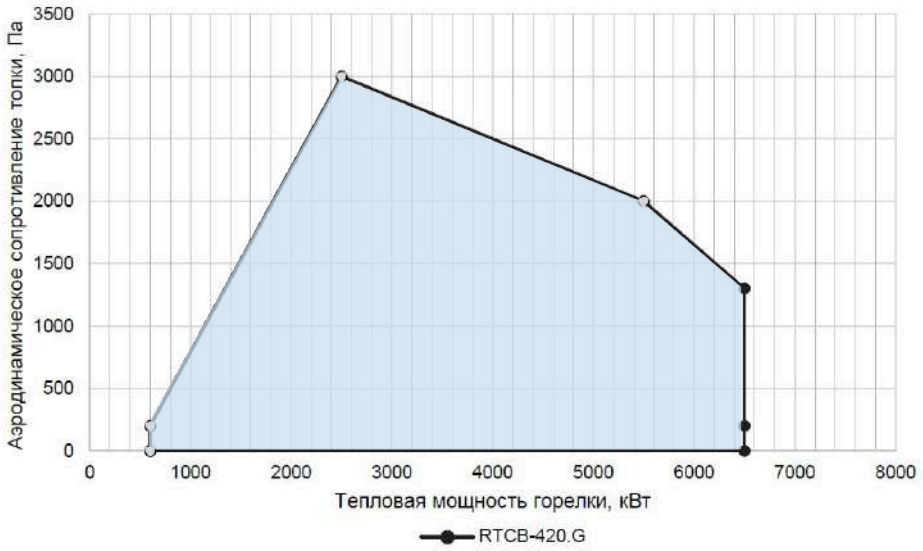

Технические данные:	**RTCB-420.G.MS / RTCB-420.G.ES**
Рабочий диапазон [кВт]	1000-6500
Топливо	Природный газ по ГОСТ 5542-2014
Расход газа L мин-макс [ст.м3/ч]	105-682
Номинальная мощность электродвигателя [кВт]	15,0
Ток, потребляемый из сети [А]	29,1
Номинальные значения питающей сети: напряжение [В], частота [Гц]	3х400 В, 50 Гц
Уровень звуковой мощности на расстоянии 1м от источника [дБ (А)]	76
Масса изделия (кг)	203

Модель	L	L1	L2	H	H1	H2	B	B1	D	D1
RTCB-420.G.MS	1802	547...597	835	850	523	298	1110	580	390	400
RTCB-420.G.ES	1844	547...597	835	850	523	298	1110	580	390	400

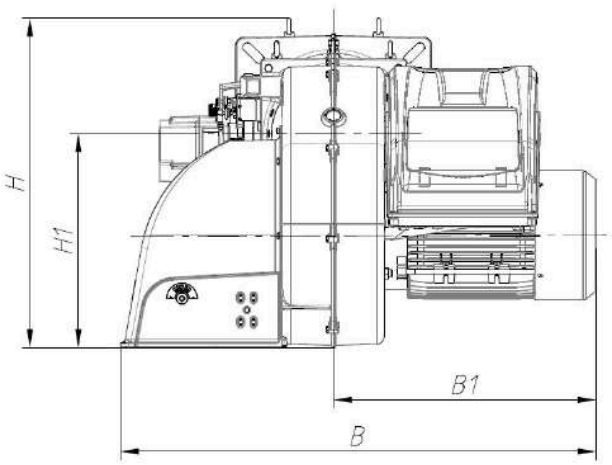

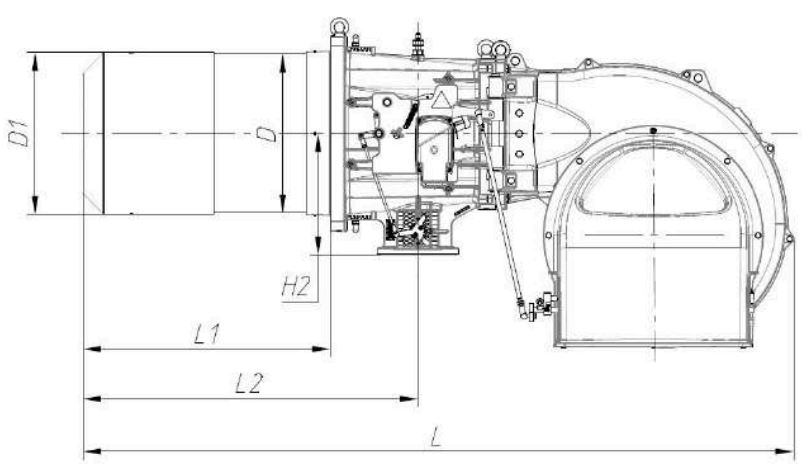

Технические характеристики и габаритные размеры RTCB-500.G.MS и RTCB-500.G.ES

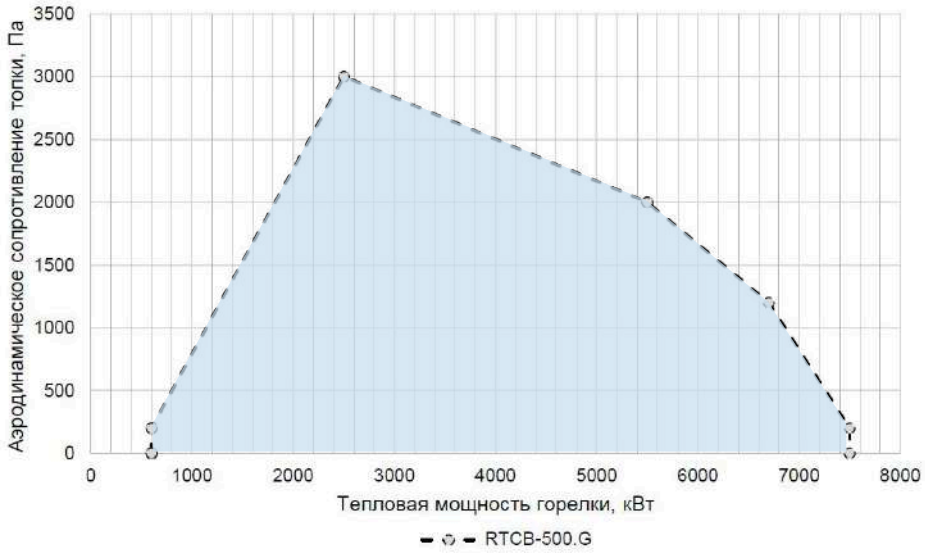

Технические данные:	**RTCB-500.G.MS / RTCB-500.G.ES**
Рабочий диапазон [кВт]	1200-7500
Топливо	Природный газ по ГОСТ 5542-2014
Расход газа L мин-макс [ст.м3/ч]	126-786
Номинальная мощность электродвигателя [кВт]	18,5
Ток, потребляемый из сети [А]	35,8
Номинальные значения питающей сети: напряжение [В], частота [Гц]	3х400 В, 50 Гц
Уровень звуковой мощности на расстоянии 1м от источника [дБ (А)]	79
Масса изделия (кг)	235

Модель	L	L1	L2	H	H1	H2	B	B1	D	D1
RTCB-500.G.MS	1802	547...597	820	850	523	298	1170	646	390	400
RTCB-500.G.ES	1844	547...597	820	850	523	298	1170	646	390	400

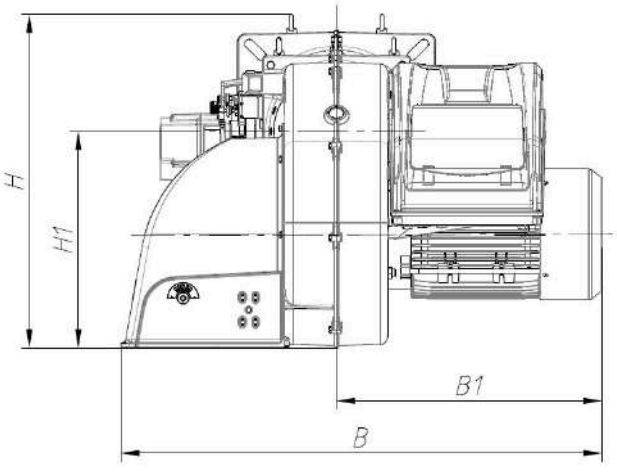

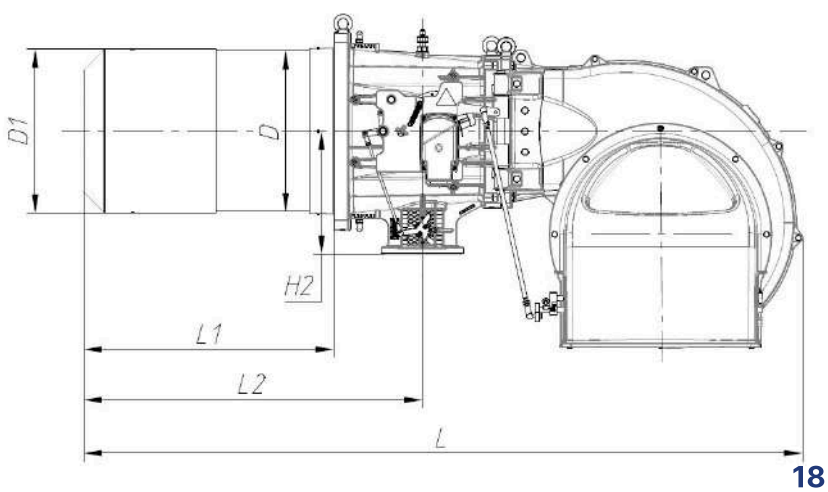

Технические характеристики и габаритные размеры RTCB-560.G

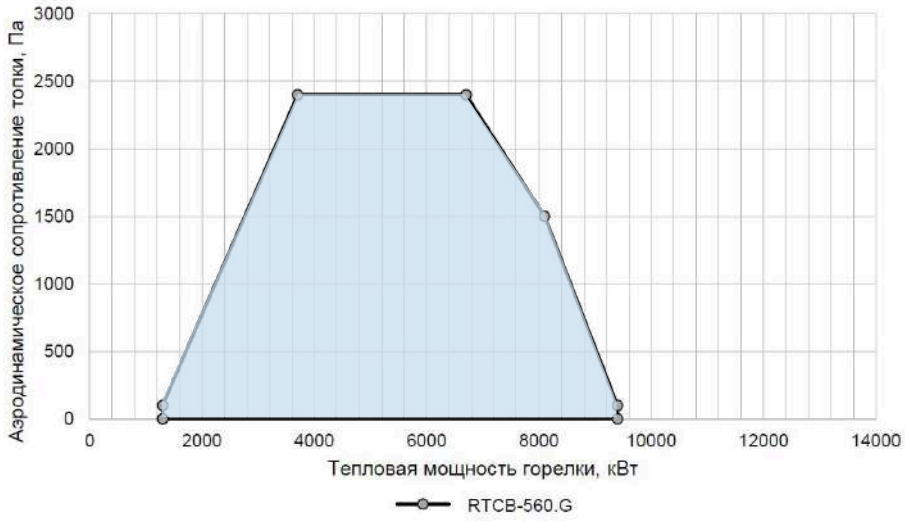

Технические данные:	**RTCB-560.G**
Рабочий диапазон [кВт]	1300-9400
Топливо	Природный газ по ГОСТ 5542-2014
Расход газа L мин-макс [ст.м3/ч]	153-1103
Номинальная мощность электродвигателя [кВт]	-10...+15
Ток, потребляемый из сети [А]	22,0
Номинальные значения питающей сети: напряжение [В], частота [Гц]	1х230В, 3х400 В, 50 Гц
Уровень звуковой мощности на расстоянии 1м от источника [дБ (А)]	42,2
Масса изделия (кг)	300

Модель	L	L1	L2	H	H1	H2	B	B1	D	D1
RTCB-560.G	2173	660	208	1158	887	350	1279	620	406	415

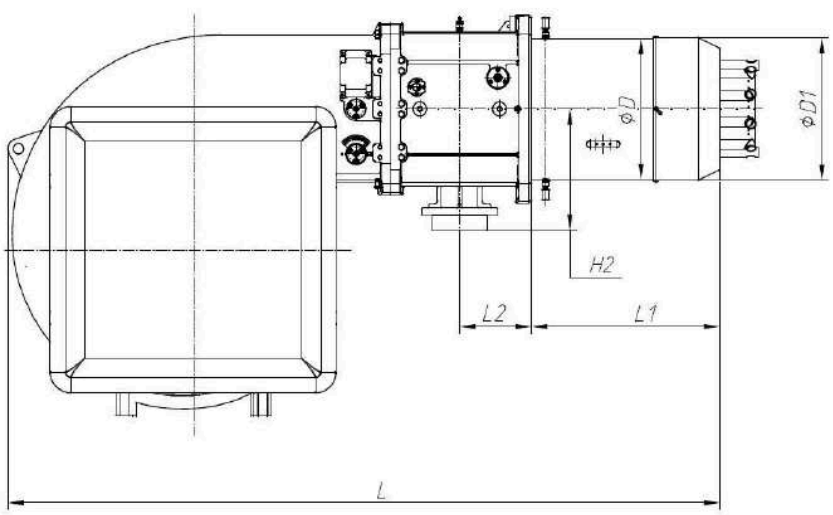

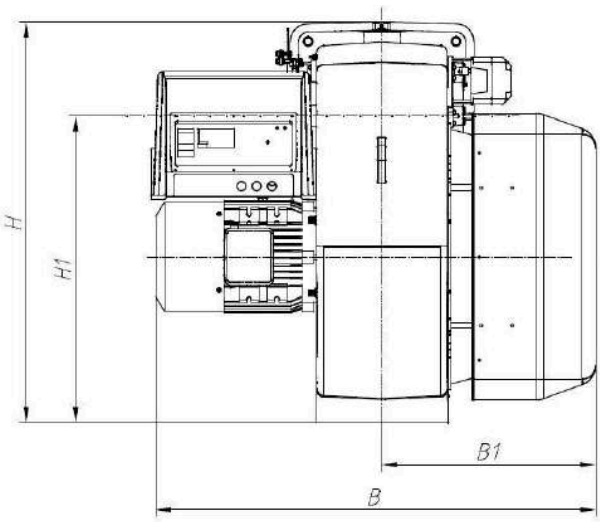

Технические характеристики и габаритные размеры RTCB-700.G

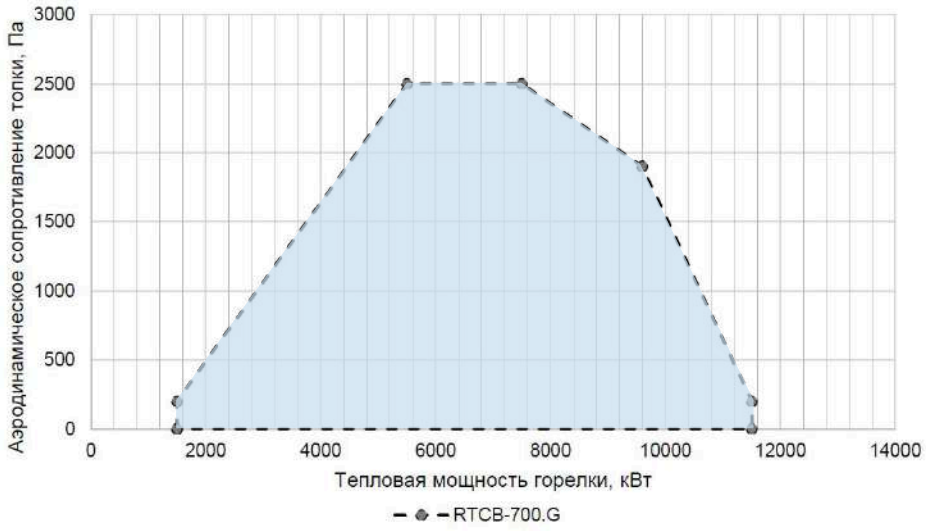

Технические данные:	**RTCB-700.G**
Рабочий диапазон [кВт]	1500-11500
Топливо	Природный газ по ГОСТ 5542-2014
Расход газа L мин-макс [ст.м3/ч]	176-1350
Номинальная мощность электродвигателя [кВт]	-10...+15
Ток, потребляемый из сети [А]	25,0
Номинальные значения питающей сети: напряжение [В], частота [Гц]	1х230В, 3х400 В, 50 Гц
Уровень звуковой мощности на расстоянии 1м от источника [дБ (А)]	48,1
Масса изделия (кг)	360

Модель	L	L1	L2	H	H1	H2	B	B1	D	D1
RTCB-700.G	2173	660	208	1158	887	350	1285	620	406	456

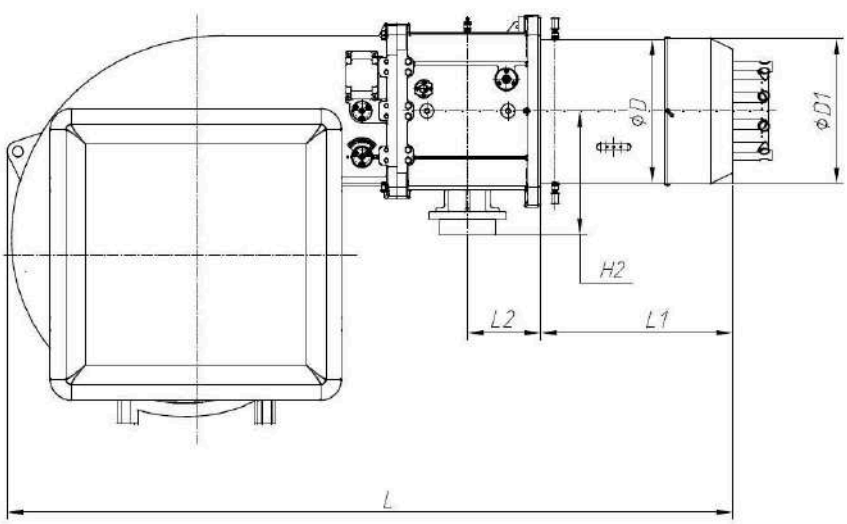

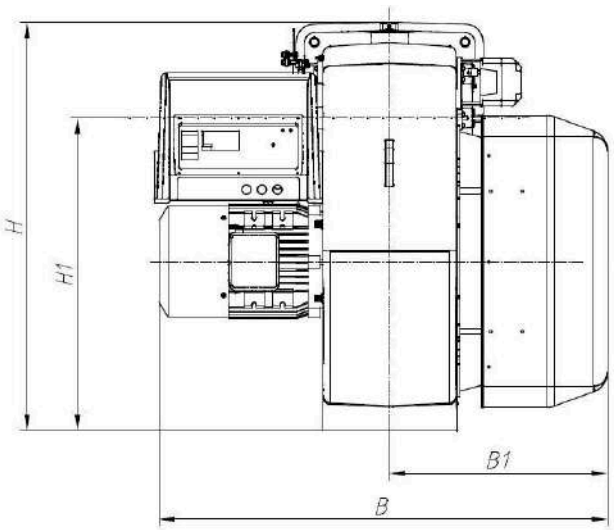

Технические характеристики и габаритные размеры RTCB-1200.G

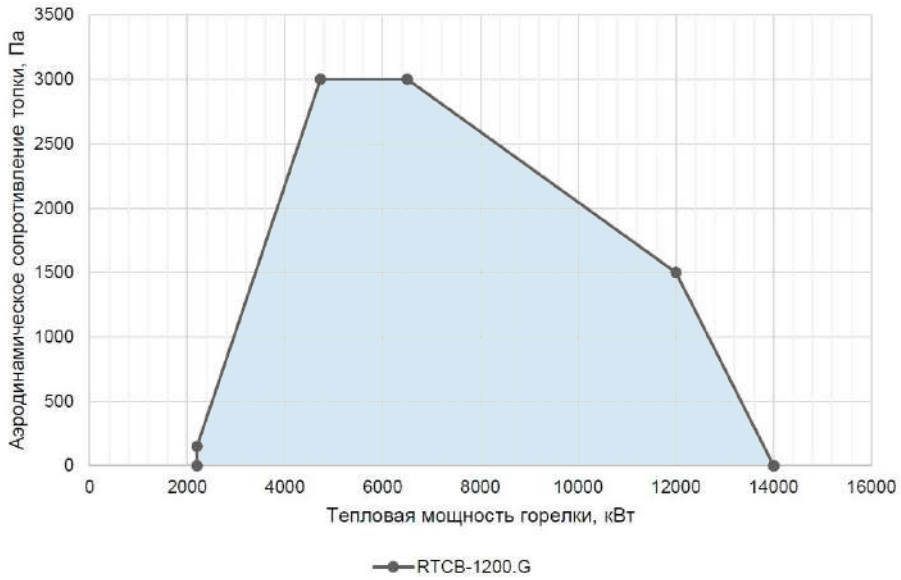

Технические данные:	**RTCB-1200.G**
Рабочий диапазон [кВт]	2400-12000
Топливо	Природный газ по ГОСТ 5542-2014
Расход газа L мин-макс [ст.м3/ч]	282-1410
Номинальная мощность электродвигателя [кВт]	-10...+15
Ток, потребляемый из сети [А]	37,0
Номинальные значения питающей сети: напряжение [В], частота [Гц]	1х230В, 3х400 В, 50 Гц
Уровень звуковой мощности на расстоянии 1м от источника [дБ (А)]	71,1
Масса изделия (кг)	600

Модель	L	L1	L2	H	H1	H2	B	B1	D	D1
RTCB-1200.G	2315	660	208	1430	887	350	1650	780	406	456

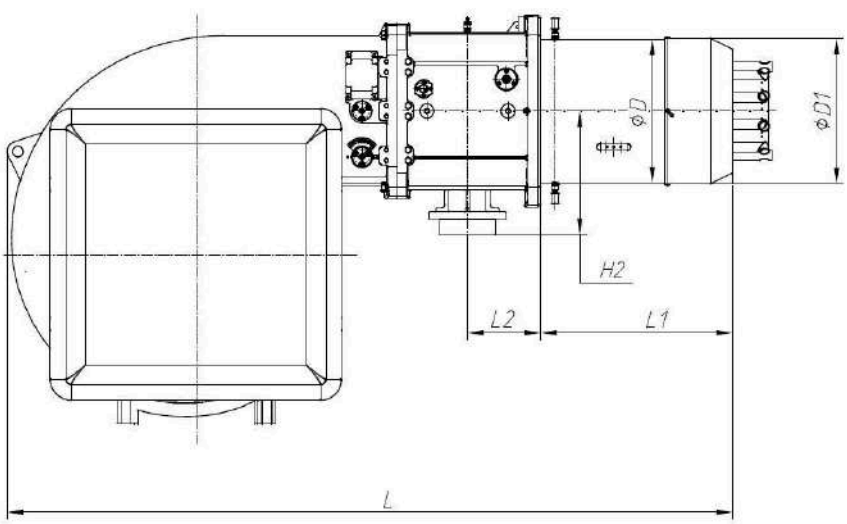

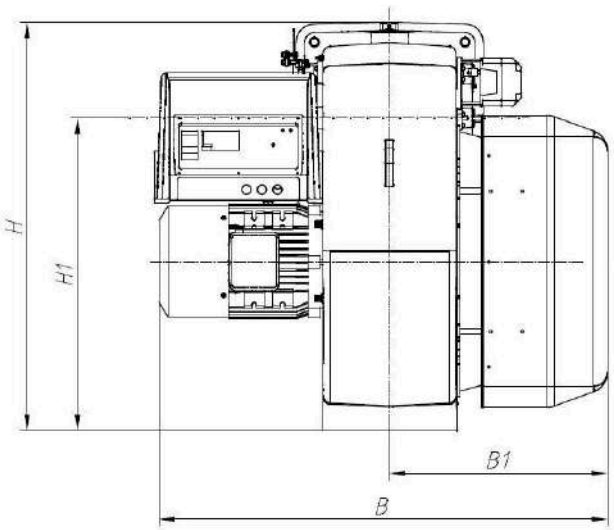

Технические характеристики и габаритные размеры RTCB-45.GD

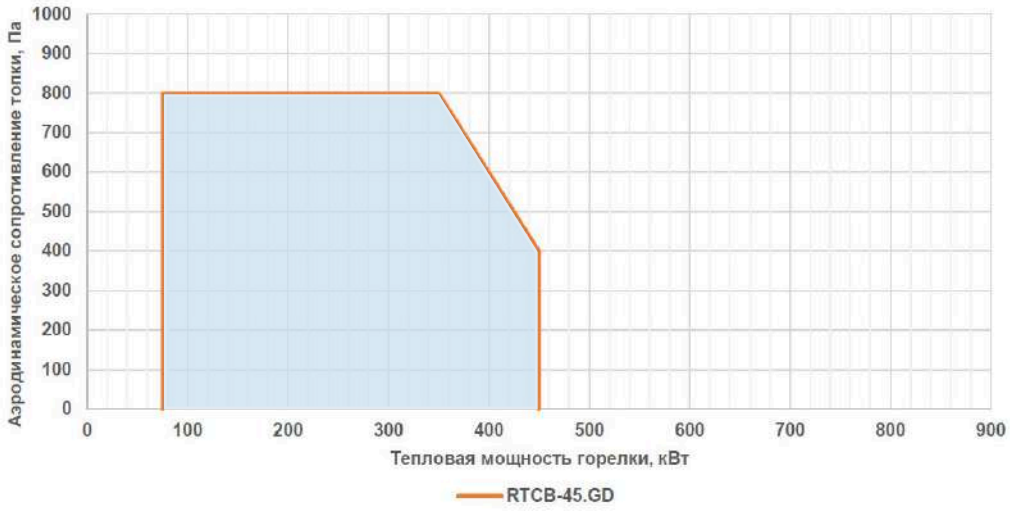

Технические данные:	**RTCB-45.GD**
Рабочий диапазон [кВт]	100-450
Топливо	Природный газ по ГОСТ 5542-2014 Дизельное топливо по ГОСТ 305-2013
Расход газа L мин-макс [ст.м3/ч]	12-53
Номинальная мощность электродвигателя [кВт]	0,55
Ток, потребляемый из сети [А]	2,6
Номинальные значения питающей сети: напряжение [В], частота [Гц]	1х230 В, 50 Гц
Уровень звуковой мощности на расстоянии 1м от источника [дБ (А)]	73
Масса изделия (кг)	32

Модель	L	L1	L2	H	H1	H2	B	B1	D	D1
RTCB-45.GD	880	140-300	643	430	325	160	550	215	133	137

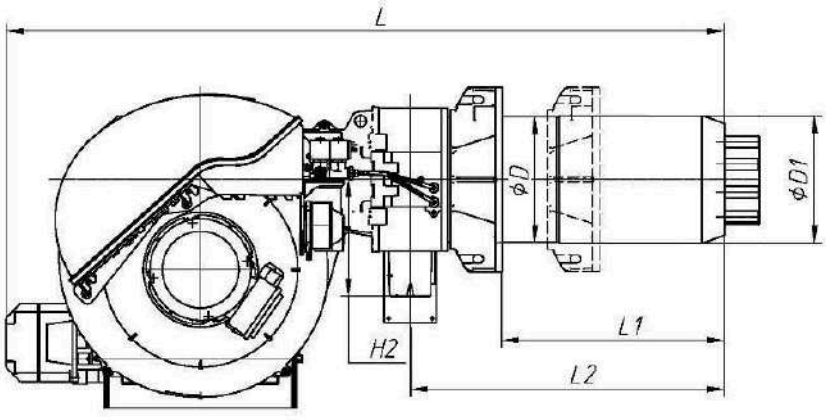

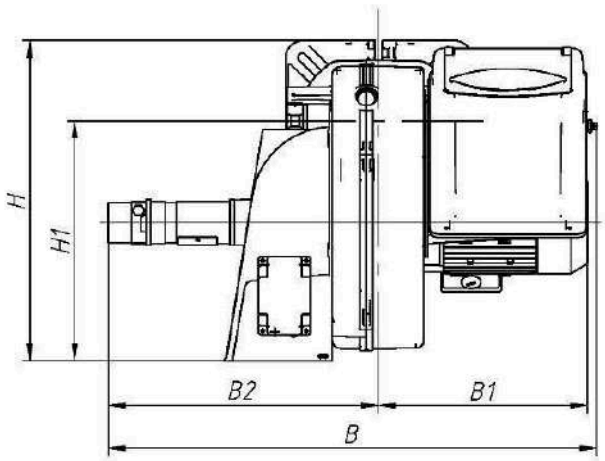

Технические характеристики и габаритные размеры RTCB-60.GD

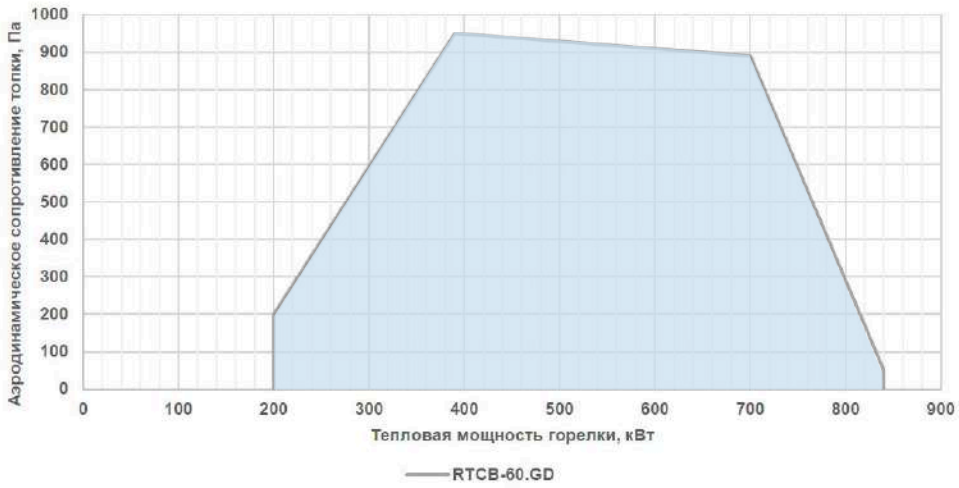

Технические данные:	**RTCB-60.GD**
Рабочий диапазон [кВт]	200-840
Топливо	Природный газ по ГОСТ 5542-2014 Дизельное топливо по ГОСТ 305-2013
Расход газа L мин-макс [ст.м3/ч]	23-96
Номинальная мощность электродвигателя [кВт]	1,1
Ток, потребляемый из сети [А]	2,1
Номинальные значения питающей сети: напряжение [В], частота [Гц]	3х400 В, 50 Гц
Уровень звуковой мощности на расстоянии 1м от источника [дБ (А)]	73
Масса изделия (кг)	34

Модель	L	L1	L2	H	H1	H2	B	B1	D	D1
RTCB-60.GD	880	140-300	643	460	325	160	550	260	219	190

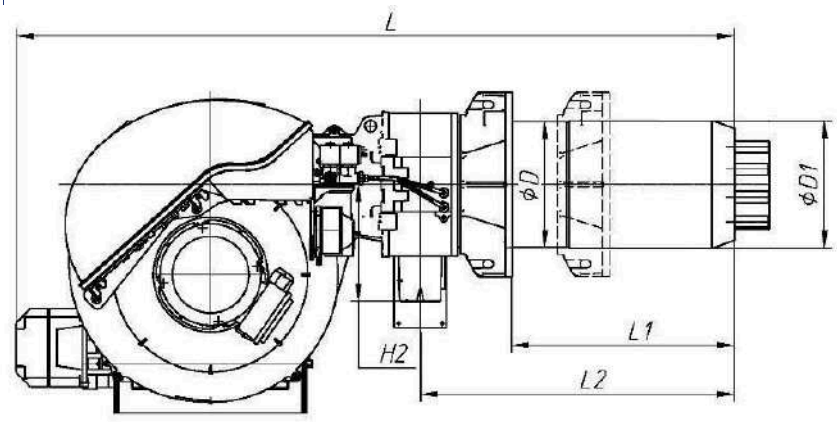

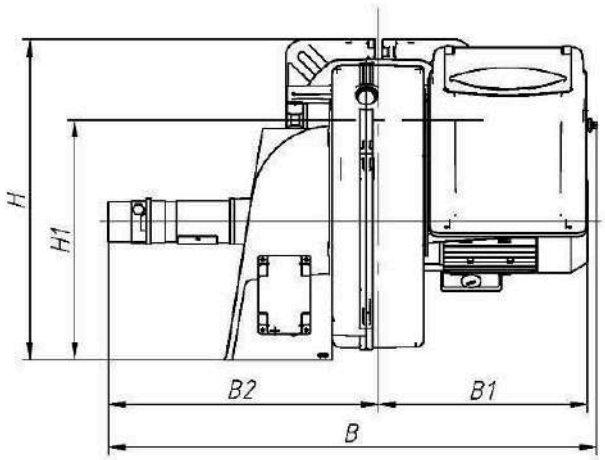

Технические характеристики и габаритные размеры RTCB-70.GD

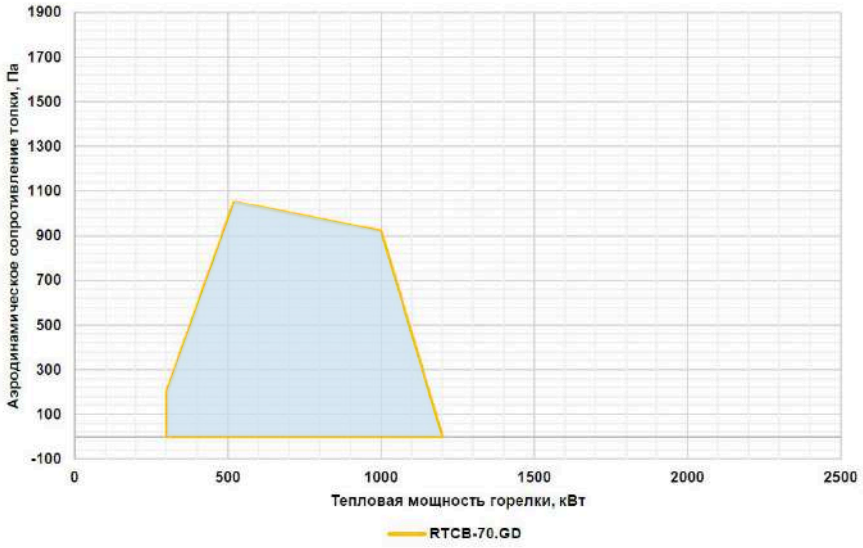

Технические данные:	**RTCB-70.GD**
Рабочий диапазон [кВт]	240-1200
Топливо	Природный газ по ГОСТ 5542-2014 Дизельное топливо по ГОСТ 305-2013
Расход газа L мин-макс [ст.м3/ч]	28-141
Номинальная мощность электродвигателя [кВт]	2,20
Ток, потребляемый из сети [А]	4,2
Номинальные значения питающей сети: напряжение [В], частота [Гц]	3х400 В, 50 Гц
Уровень звуковой мощности на расстоянии 1м от источника [дБ (А)]	79
Масса изделия (кг)	58

Модель	L	L1	L2	H	H1	H2	B	B1	D	D1
RTCB-70.GD	1200	200-400	643	526	386	160	630	280	219	190

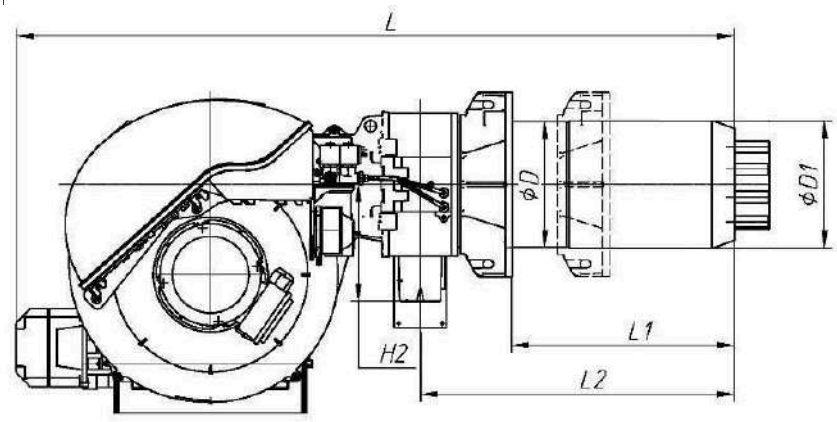

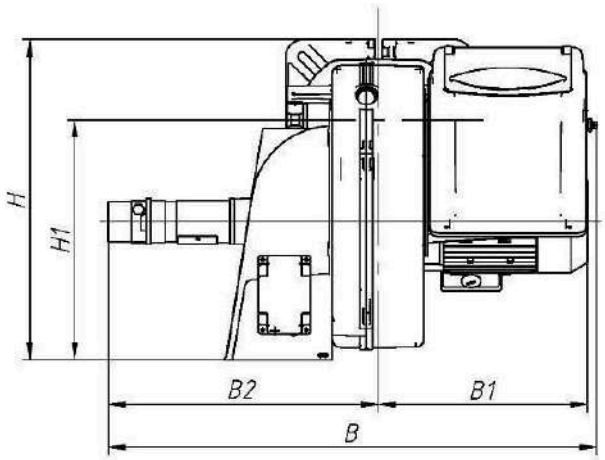

Технические характеристики и габаритные размеры RTCB-105.GD

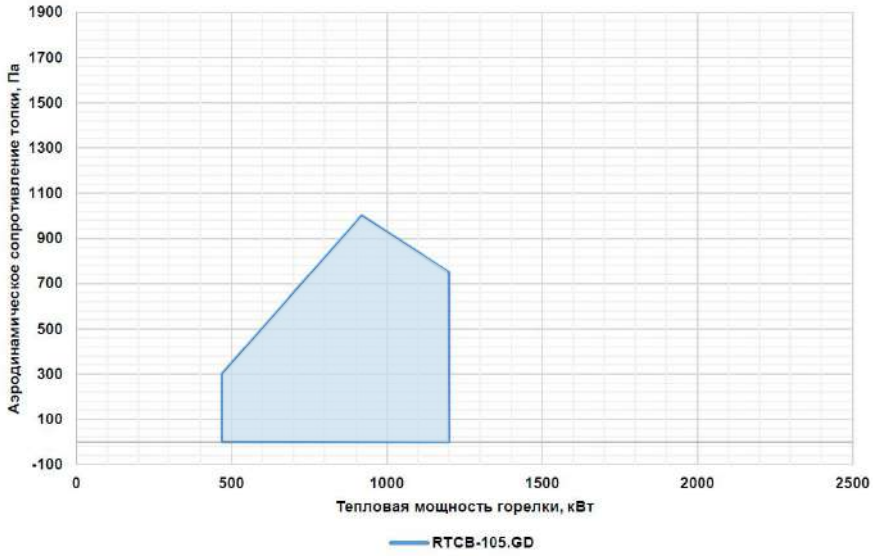

Технические данные:	**RTCB-105.GD**
Рабочий диапазон [кВт]	300-1500
Топливо	Природный газ по ГОСТ 5542-2014 Дизельное топливо по ГОСТ 305-2013
Расход газа L мин-макс [ст.м3/ч]	35-176
Номинальная мощность электродвигателя [кВт]	3,0
Ток, потребляемый из сети [А]	5,8
Номинальные значения питающей сети: напряжение [В], частота [Гц]	3х400 В, 50 Гц
Уровень звуковой мощности на расстоянии 1м от источника [дБ (А)]	85
Масса изделия (кг)	67

Модель	L	L1	L2	H	H1	H2	B	B1	D	D1
RTCB-105.GD	1245	200-400	608	546	386	202	640	320	219	222

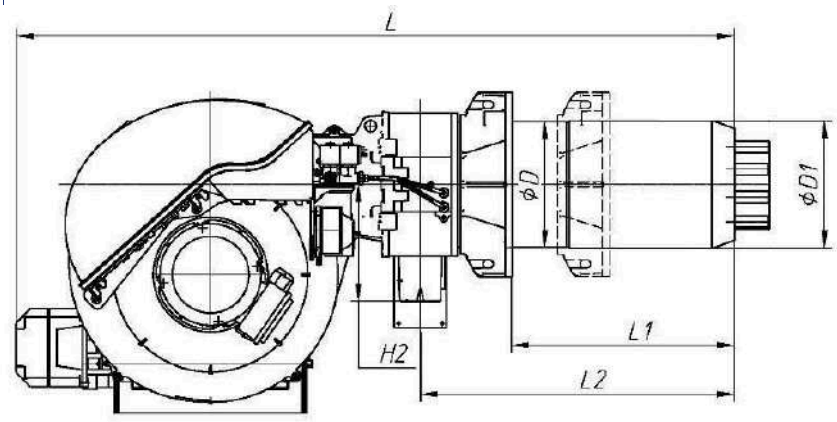

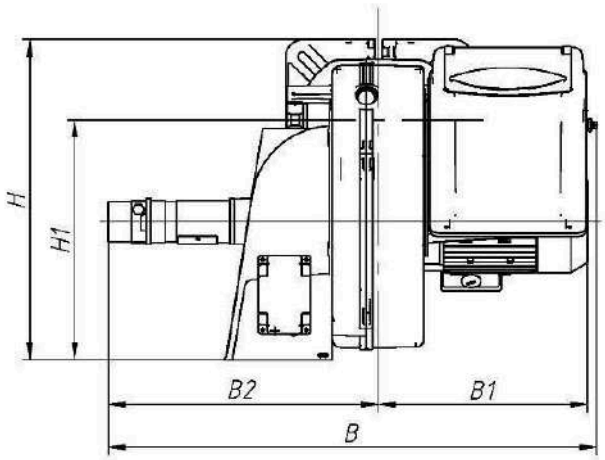

Технические характеристики и габаритные размеры RTCB-140.GD

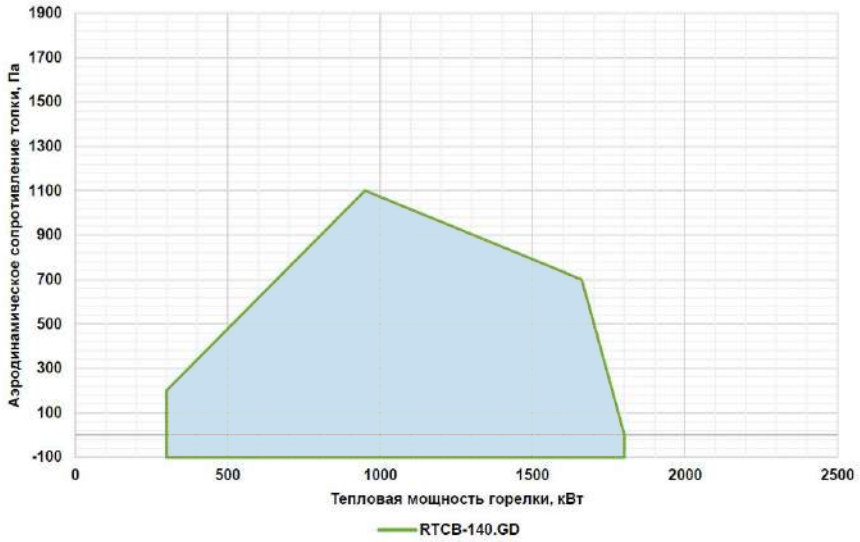

Технические данные:	**RTCB-140.GD**
Рабочий диапазон [кВт]	400-2100
Топливо	Природный газ по ГОСТ 5542-2014 Дизельное топливо по ГОСТ 305-2013
Расход газа L мин-макс [ст.м3/ч]	47-246
Номинальная мощность электродвигателя [кВт]	5,5
Ток, потребляемый из сети [А]	10,5
Номинальные значения питающей сети: напряжение [В], частота [Гц]	3х400 В, 50 Гц
Уровень звуковой мощности на расстоянии 1м от источника [дБ (А)]	84
Масса изделия (кг)	71

Модель	L	L1	L2	H	H1	H2	B	B1	D	D1
RTCB-140.GD	1245	200-400	608	546	386	202	670	320	219	222

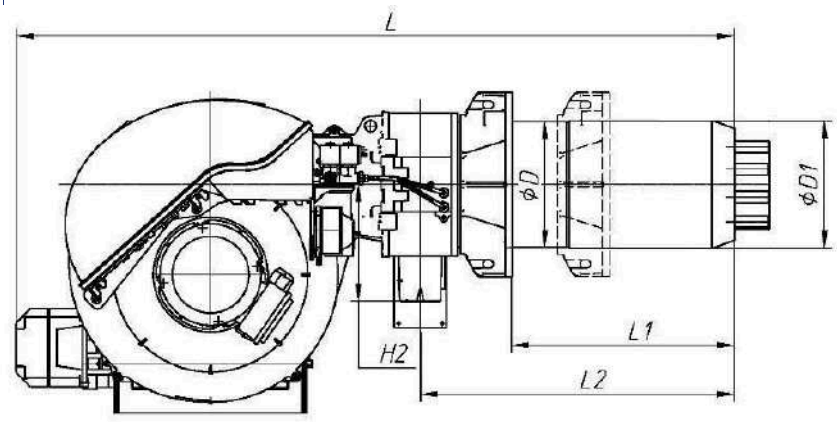

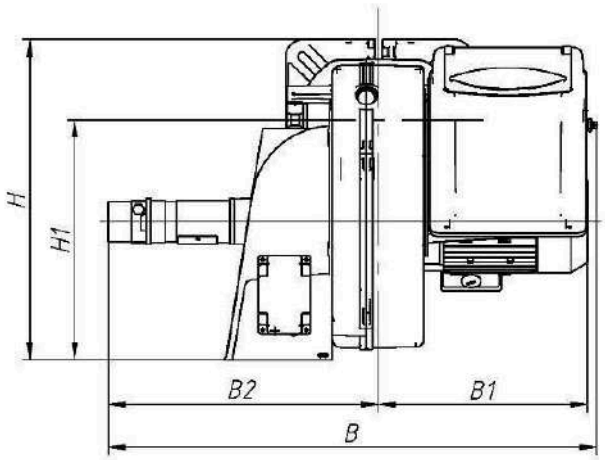

Технические характеристики и габаритные размеры RTCB-180.GD

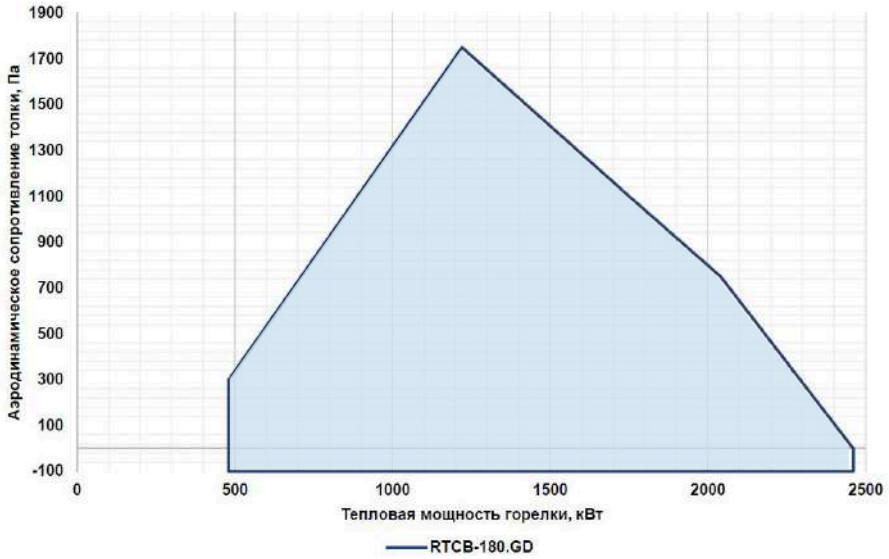

Технические данные:	**RTCB-180.GD**
Рабочий диапазон [кВт]	600-2460
Топливо	Природный газ по ГОСТ 5542-2014 Дизельное топливо по ГОСТ 305-2013
Расход газа L мин-макс [ст.м3/ч]	47-288
Номинальная мощность электродвигателя [кВт]	7,5
Ток, потребляемый из сети [А]	14,4
Номинальные значения питающей сети: напряжение [В], частота [Гц]	3х400 В, 50 Гц
Уровень звуковой мощности на расстоянии 1м от источника [дБ (А)]	84
Масса изделия (кг)	74

Модель	L	L1	L2	H	H1	H2	B	B1	D	D1
RTCB-180.GD	1245	200-450	608	546	386	202	680	320	219	222

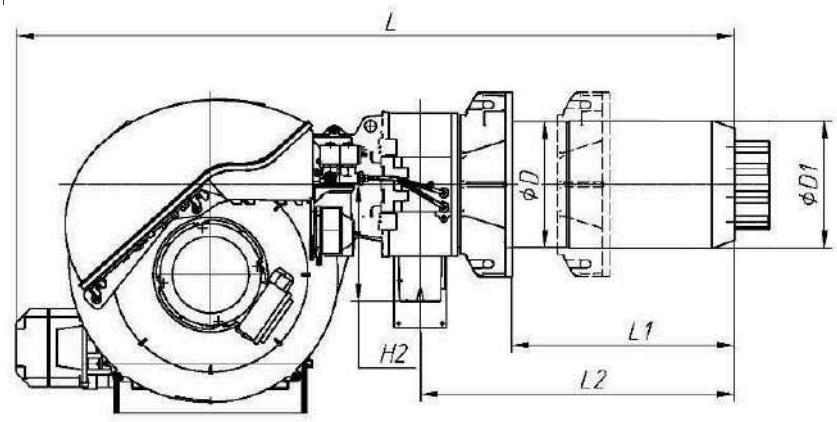

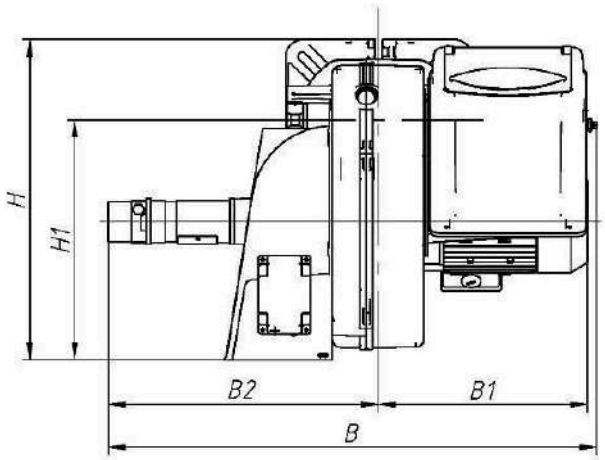

Технические характеристики и габаритные размеры RTCB-210.GD



Технические данные:	**RTCB-210.GD**
Рабочий диапазон [кВт]	600-3500
Топливо	Природный газ по ГОСТ 5542-2014 Дизельное топливо по ГОСТ 305-2013
Расход газа L мин-макс [ст.м3/ч]	64-370
Номинальная мощность электродвигателя [кВт]	7,5
Ток, потребляемый из сети [А]	17,6
Номинальные значения питающей сети: напряжение [В], частота [Гц]	3х400 В, 50 Гц
Уровень звуковой мощности на расстоянии 1м от источника [дБ (А)]	97
Масса изделия (кг)	106

Модель	L	L1	L2	H	H1	H2	H3	B	B1	D	D1
RTCB-210.GD	1833	508	166	890	585	272	847	720	430	305	313

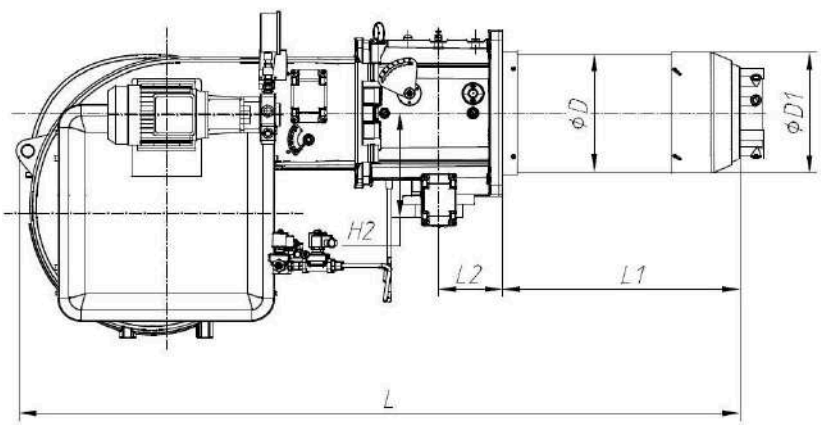

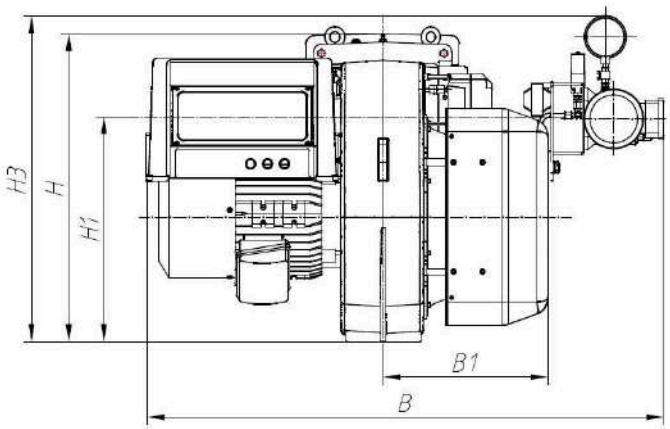

Технические характеристики и габаритные размеры RTCB-280.GD

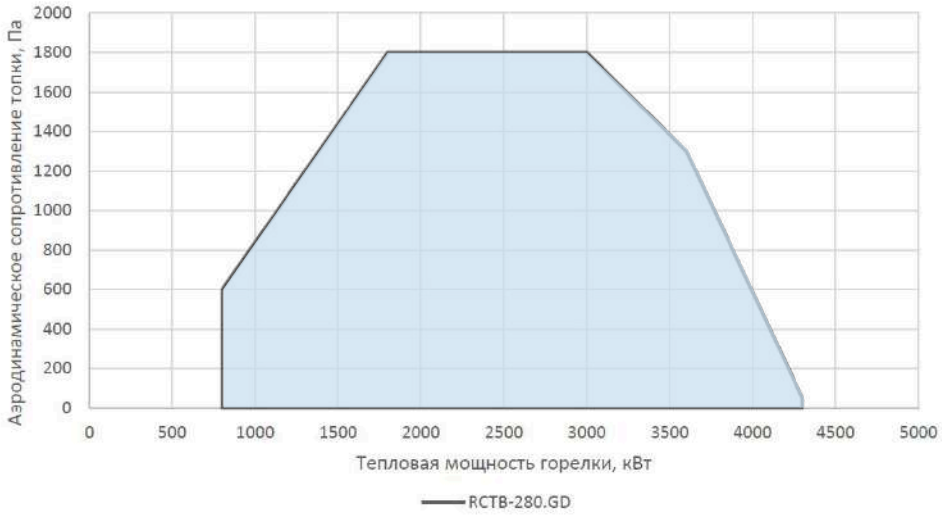

Технические данные:	**RTCB-280.GD**
Рабочий диапазон [кВт]	800-4300
Топливо	Природный газ по ГОСТ 5542-2014 Дизельное топливо по ГОСТ 305-2013
Расход газа L мин-макс [ст.м3/ч]	84,6-455
Номинальная мощность электродвигателя [кВт]	9,2
Ток, потребляемый из сети [А]	20,4
Номинальные значения питающей сети: напряжение [В], частота [Гц]	3х400 В, 50 Гц
Уровень звуковой мощности на расстоянии 1м от источника [дБ (А)]	97
Масса изделия (кг)	182

Модель	L	L1	L2	H	H1	H2	H3	B	B1	D	D1
RTCB-280.GD	1833	508	166	890	585	272	847	775	430	305	313

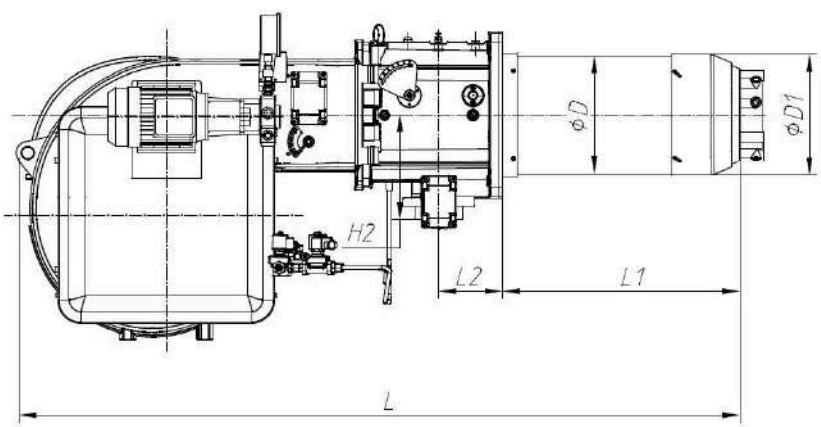

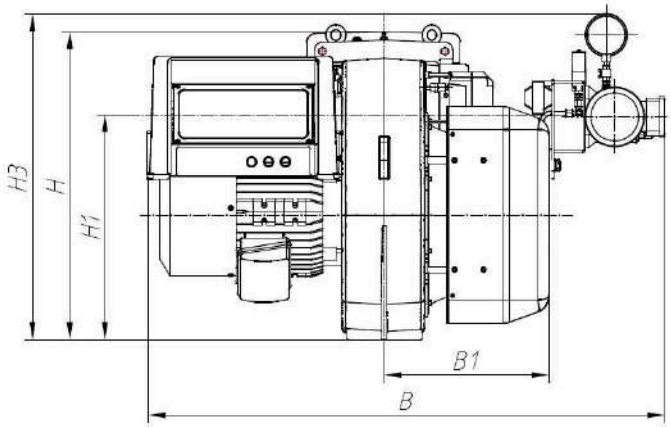

Технические характеристики и габаритные размеры RTCB-350.GD

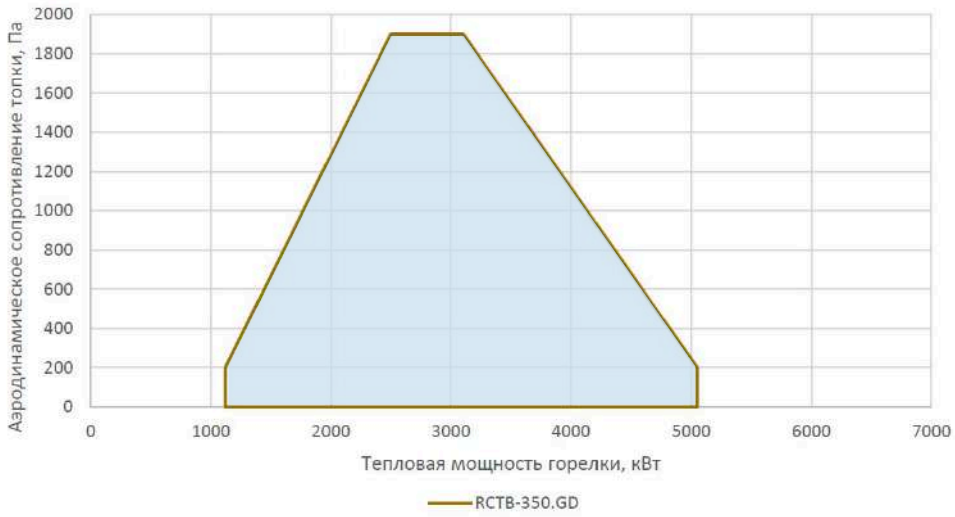

Технические данные:	**RTCB-350.GD**
Рабочий диапазон [кВт]	1120-5050
Топливо	Природный газ по ГОСТ 5542-2014 Дизельное топливо по ГОСТ 305-2013
Расход газа L мин-макс [ст.м3/ч]	119-534
Номинальная мощность электродвигателя [кВт]	11,0
Ток, потребляемый из сети [А]	23,9
Номинальные значения питающей сети: напряжение [В], частота [Гц]	3х400 В, 50 Гц
Уровень звуковой мощности на расстоянии 1м от источника [дБ (А)]	99
Масса изделия (кг)	186

Модель	L	L1	L2	H	H1	H2	H3	B	B1	D	D1
RTCB-350.GD	1869	544	166	890	585	272	847	815	430	305	313

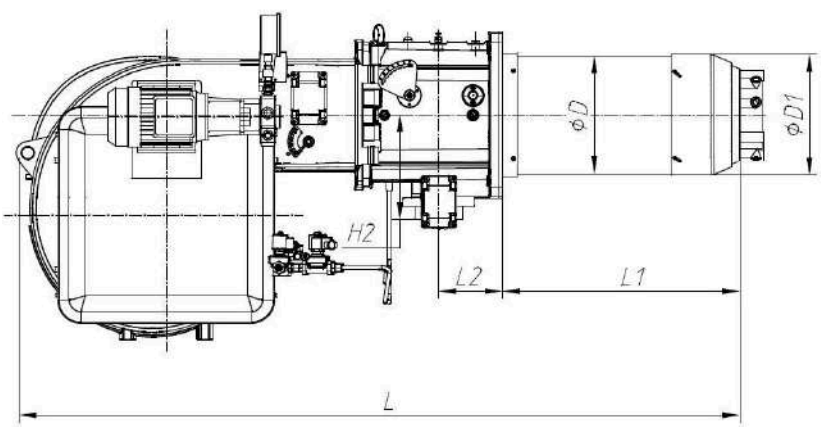

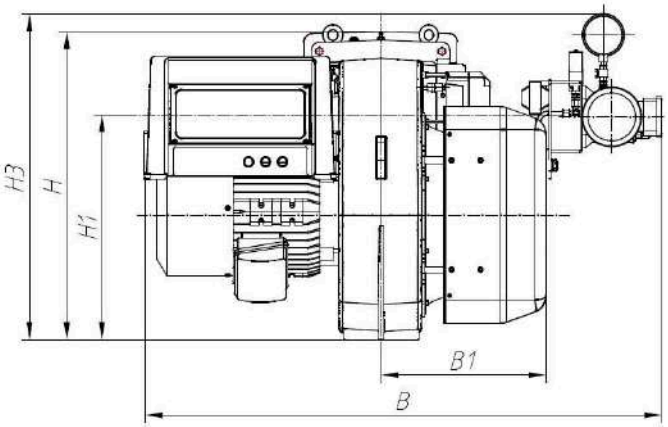

Технические характеристики и габаритные размеры RTCB-420.GD

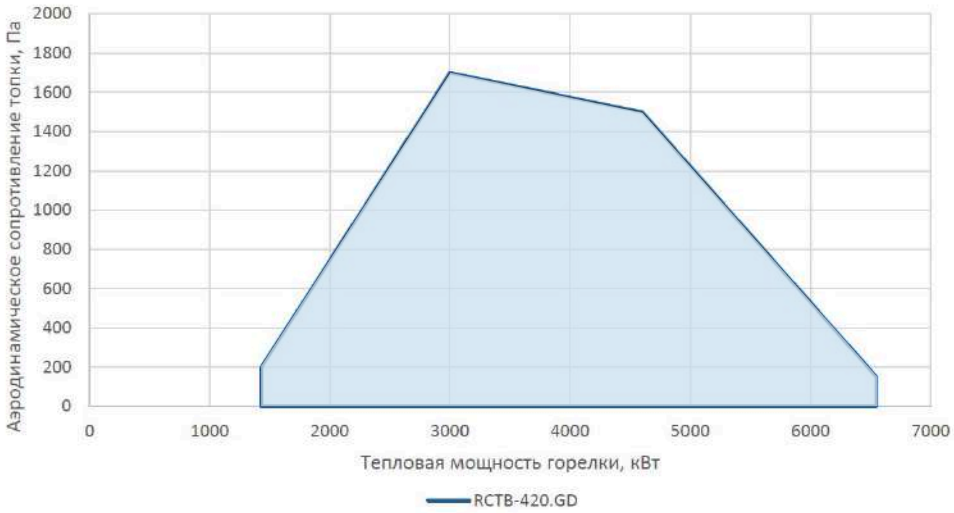

Технические данные:	**RTCB-420.GD**
Рабочий диапазон [кВт]	1430-6550
Топливо	Природный газ по ГОСТ 5542-2014 Дизельное топливо по ГОСТ 305-2013
Расход газа L мин-макс [ст.м3/ч]	151-693
Номинальная мощность электродвигателя [кВт]	15,0
Ток, потребляемый из сети [А]	32,9
Номинальные значения питающей сети: напряжение [В], частота [Гц]	3х400 В, 50 Гц
Уровень звуковой мощности на расстоянии 1м от источника [дБ (А)]	101
Масса изделия (кг)	201

Модель	L	L1	L2	H	H1	H2	H3	B	B1	D	D1
RTCB-420.GD	1874	549	166	950	585	272	847	880	430	329	336

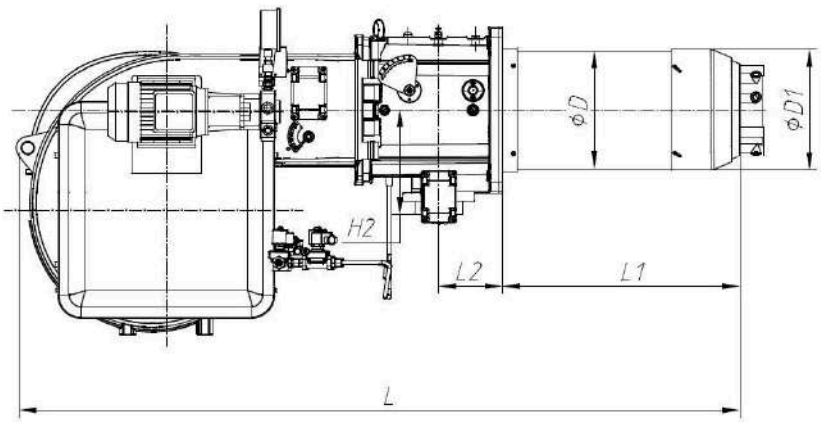

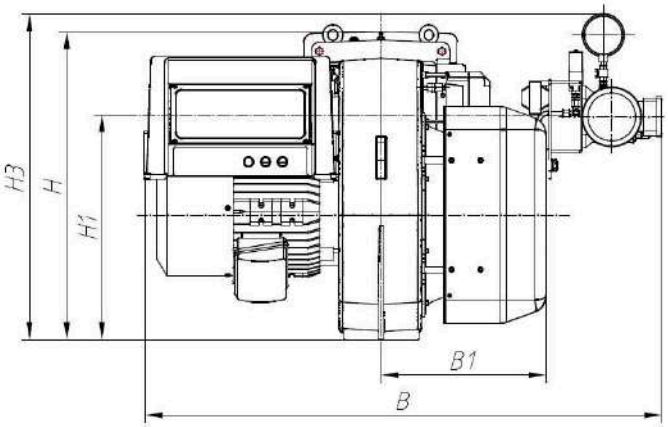

Технические характеристики и габаритные размеры RTCB-500.GD

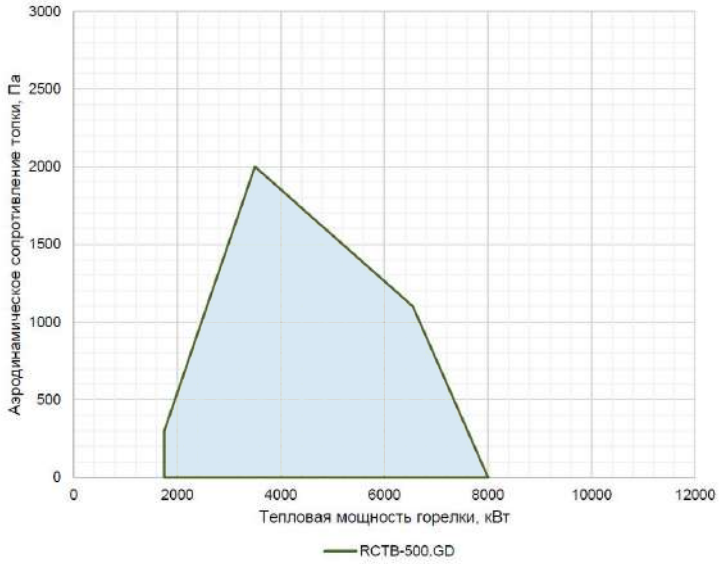

Технические данные:	**RTCB-500.GD**
Рабочий диапазон [кВт]	1750-8000
Топливо	Природный газ по ГОСТ 5542-2014 Дизельное топливо по ГОСТ 305-2013
Расход газа L мин-макс [ст.м3/ч]	185-847
Номинальная мощность электродвигателя [кВт]	22,0
Ток, потребляемый из сети [А]	17,6
Номинальные значения питающей сети: напряжение [В], частота [Гц]	3х400 В, 50 Гц
Уровень звуковой мощности на расстоянии 1м от источника [дБ (А)]	97
Масса изделия (кг)	300

Модель	L	L1	L2	H	H1	H2	H3	B	B1	D	D1
RTCB-500.GD	1896	590	182	850	585	310	893	940	430	357	363

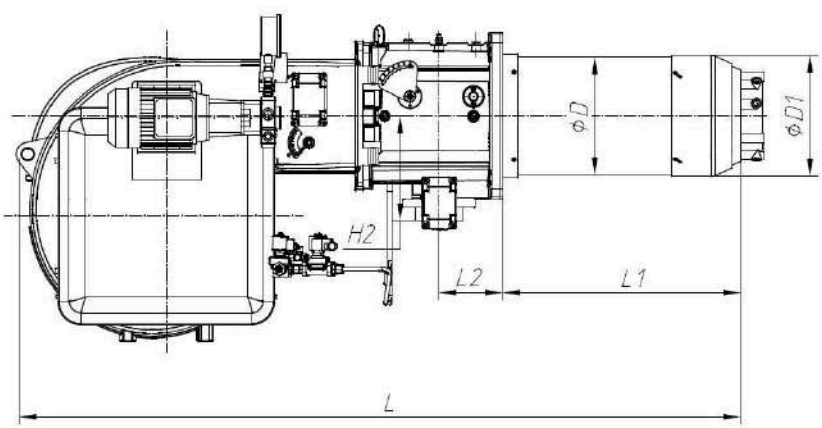

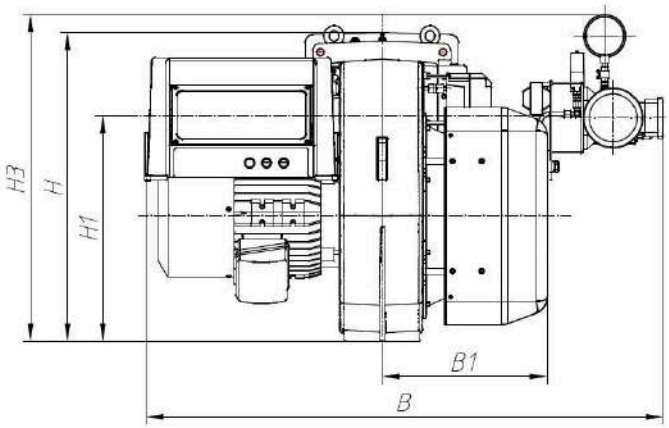

Технические характеристики и габаритные размеры RTCB-560.GD

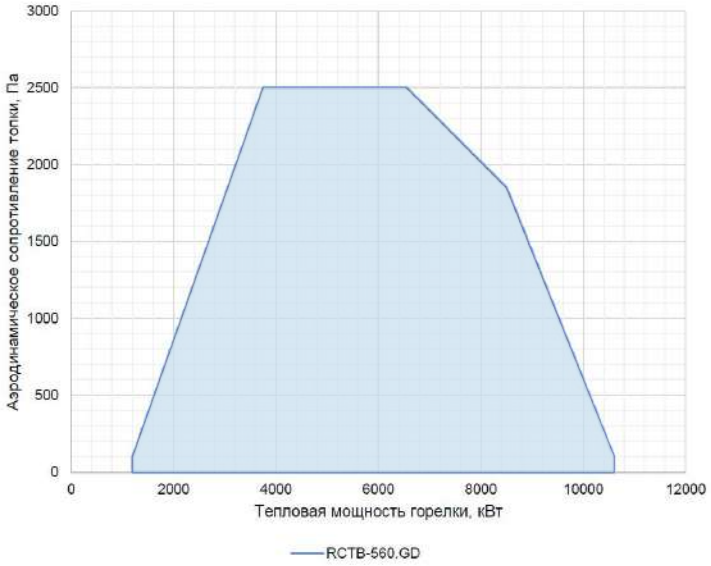

Технические данные:	**RTCB-560.GD**
Рабочий диапазон [кВт]	1200-10600
Топливо	Природный газ по ГОСТ 5542-2014 Дизельное топливо по ГОСТ 305-2013
Расход газа L мин-макс [ст.м3/ч]	127-1122
Номинальная мощность электродвигателя [кВт]	22,0
Ток, потребляемый из сети [А]	20,4
Номинальные значения питающей сети: напряжение [В], частота [Гц]	3х400 В, 50 Гц
Уровень звуковой мощности на расстоянии 1м от источника [дБ (А)]	97
Масса изделия (кг)	360

Модель	L	L1	L2	H	H1	H2	H3	B	B1	D	D1
RTCB-560.GD	2165	650	208	1158	905	350	1316	1685	620	406	412

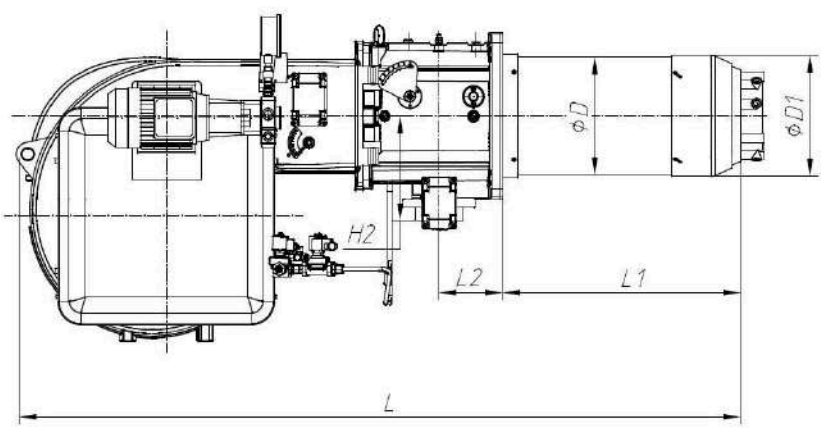

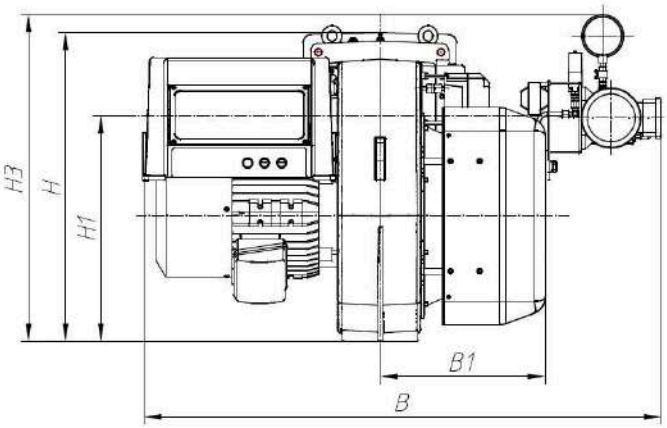

Технические характеристики и габаритные размеры RTCB-700.GD

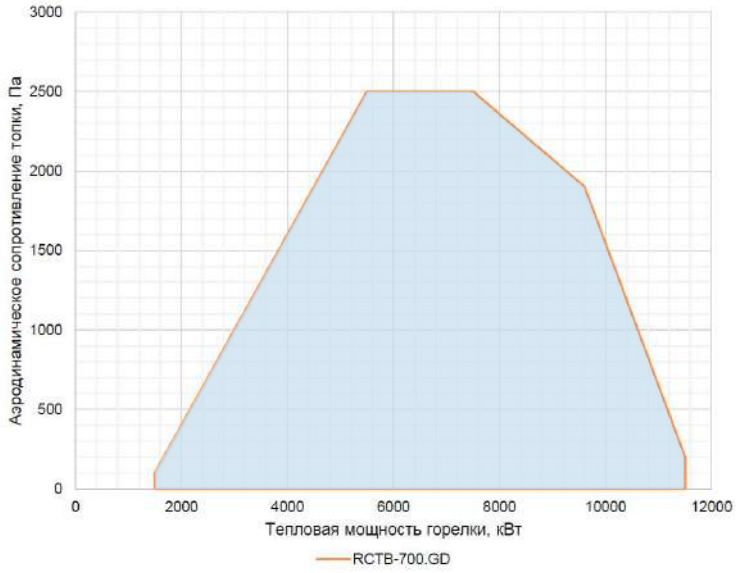

Технические данные:	**RTCB-700.GD**
Рабочий диапазон [кВт]	1500-11500
Топливо	Природный газ по ГОСТ 5542-2014 Дизельное топливо по ГОСТ 305-2013
Расход газа L мин-макс [ст.м3/ч]	159-1217
Номинальная мощность электродвигателя [кВт]	25,0
Ток, потребляемый из сети [А]	23,9
Номинальные значения питающей сети: напряжение [В], частота [Гц]	3х400 В, 50 Гц
Уровень звуковой мощности на расстоянии 1м от источника [дБ (А)]	99
Масса изделия (кг)	400

Модель	L	L1	L2	H	H1	H2	H3	B	B1	D	D1
RTCB-700.GD	2160	650	208	1650	900	350	1316	1690	620	406	446

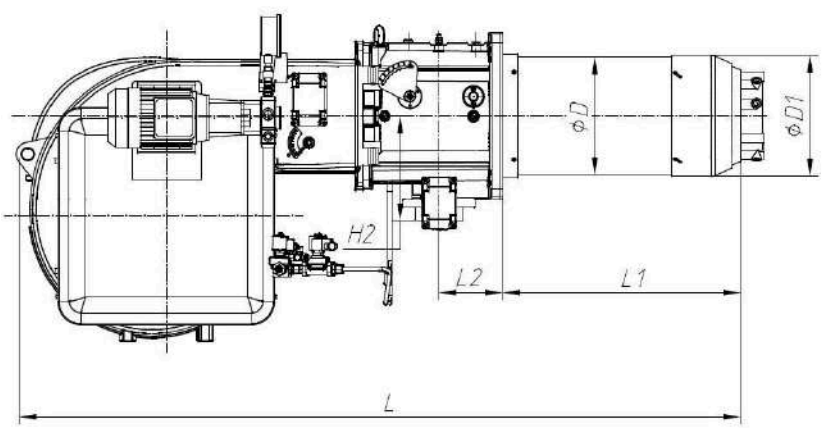

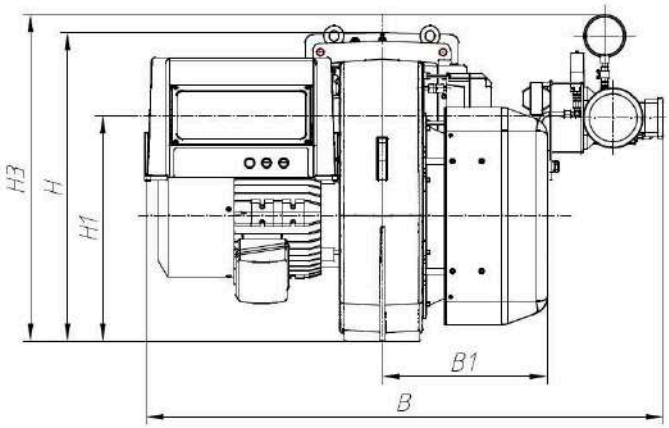

Референс-лист 2026

Номер	Модель горелки	Заказчик	Город	Котел	Мощность	Количество
1	RTCB.80.G.A.S.ES.0.50	ООО «Техномер»	Арзамас	Meteor SK-730	0,73 МВт	1 шт
	RTCB.70.G.A.S.ES.0.40			Meteor SK-600	0,6 МВт	1 шт
2	RTCB.140.G.A.S.ES.0.40	ООО «САРАПУЛТЕПЛО ЭНЕРГО+»	Удмуртская Республика	ARCUS IGNIS F-1500	1,5 МВт	2 шт
3	RTCB.350.G.A.S.ES.1.65	ООО «ТЕПЛОЭНЕРГО»	Республика Башкортостан	Rossen RSD4000	4 МВт	2 шт
4	RTCB.140.G.A.S.MS.0.50	АО «ГТ Энерго»	Архангельская область	ICI REX 130	1,3 МВт	1 шт
5	RTCB.210.G.A.S.ES.1.50	ООО «Завод упаковочных изделий ТОКК»	Московская область	Vitomax LCB 2000	2,0 МВт	3 шт
6	RTCB.350.G.A.S.MS.1.80	ИП Егоров Александр Николаевич	Республика Крым	АБЗ	5 МВт	1 шт
7	RTCB.140.G.A.S.ES.0.40	ООО «НОВАЯ ЭНЕРГЕТИКА»	Киров	IGNIS F-1500	1,5 МВт	1 шт
	RTCB.180.GD.A.S.ES.0.40			IGNIS F-1500	1,5 МВт	1 шт
	RTCB.80.G.A.S.ES.0.40			IGNIS F-1000	1 МВт	1 шт

Номер	Модель горелки	Заказчик	Город	Котел	Мощность	Количество
8	RTCB.70.G.A.S.ES.0.25	ООО «ПК «МЖК-СТРОЙ»	Тюмень	Темрон WL	0,5 МВт	2 шт
	RTCB.60.GD.A.S.ES.0.25			Темрон WL	0,5 МВт	2 шт
9	RTCB.35.G.A.S.MS.0.25	ООО «ТЕАМ ИНДАСТРИ»	Краснодарский край	Покрасочная камера	0,3 МВт	4 шт
10	RTCB.140.G.A.S.ES.0.50	АО «КАВДОЛОМИТ»	Владикавказ	Сушильный барабан	1,8 МВт	1 шт
11	RTCB.140.G.A.S.MS.0.40	АО «СУЭНКО»	Тюмень	НОРД	1,5 МВт	2 шт
	RTCB.240.G.A.S.MS.1.65			НОРД	3,5 МВт	2 шт
	RTCB.210.G.A.S.MS.0.50			НОРД	2 МВт	2 шт
	RTCB.70.G.A.S.MS.0.40			TITAN Prom	0,9 МВт	1 шт

Контакты

P-IR Group
Интеллектуальные инженерные решения

Наши сайты

p-irgroup.ru
prizma-npp.ru

г. Челябинск
ул. Артиллерийская, 124, оф. 31
тел: 8 (351) 775-47-24, 775-47-50
e-mail: info@p-irgroup.ru

г. Москва
ул. Азовская, 35, к. 3
тел: 8 (495) 127-17-77
email: msk@prizma-npp.ru

г. Екатеринбург
тел: 8 (343) 226-45-77
email: ekb@prizma-npp.ru

Ознакомиться с продукцией

RETEC